WIWA®

Your project deserves it.

EXTRUSIÓN Y MANIPULACIÓN DE MATERIALES

WWW.WIWA.COM

Your project deserves it.

Estimados alados comerciales,

al igual que en el campo de los revestimientos protectores, en la protección de edificios o en procesos de inyección, muchas de nuestras plantas y sistemas para la tecnología de pegado y dosificación también se diseñan a medida. Por ello, el presente folleto no puede representar nuestra gama completa de productos, pero sin lugar a dudas puede ofrecerle un avance de cómo podemos respaldar sus proyectos en todo el mundo.

Además, por supuesto, siempre estamos abiertos a las nuevas tendencias, y queremos destacar nuestro agradecimiento por las opiniones sinceras de nuestros distribuidores y clientes, que cada día ponen a prueba nuestros productos. De este modo, podemos continuar mejorando y estar a la altura de nuestra intención de permanecer siempre a su lado como un socio comercial fuerte y de confianza.

Así que considere la siguiente lista como el comienzo de un nuevo capítulo, cuyo objetivo es afrontar los crecientes retos del mercado y evolucionar con ellos. Como resultado, podemos ofrecerle el mejor equipo posible, del que podrá disfrutar durante mucho tiempo. Caminamos a su lado y ya estamos deseando ampliar nuestro portafolio, y continuar sorprendiéndole con novedades eficientes, robustas y creativas.

Como siempre, de nosotros puede esperar calidad „made in Germany“, soluciones sencillas y eficientes y una colaboración basada en la confianza. ¡Le mantendremos al día con actualizaciones periódicas que estamos seguros que esperará impacientemente!

Saludos cordiales en nombre de todo el equipo

Peter Turczak
Gerente General

Historia de la compañía

En un primer momento, el mecánico de precisión Wilhelm Wagner fabricaba en su propio domicilio boquillas de pulverización en la década de 1940. Hoy, 70 años después de su fundación, WIWA Wilhelm Wagner GmbH & Co. KG suministra sistemas de recubrimiento, dispositivos de pulverización de pintura, sistemas de transporte de material e inyección de primera categoría a todos los países del mundo.

1950	Creación de la empresa en Lahnau. WIWA desarrolla y fabrica bombas de aceite y pistolas de engrase.
1967	Venta de los primeros pulverizadores de pintura Airless.
1970	La AIRLESS 10.000, los dispositivos Air Combi, los sistemas de pulverización al silicato de zinc, las bombas de transferencia o las pistolas de pulverización pintura Airless se presentan como novedad en nuestra gama de productos. Expansión comercial con un nuevo edificio en la calle Gewerbestrasse de Lahnau-Waldgirmes.
1975	La hija del fundador, Heidrun Wagner-Turczak asume la responsabilidad corporativa comercial y Günter Leinweber asume la dirección técnica.
1980	Ampliación del programa de suministro en sistemas de transporte y lanzamiento al mercado de bombas de extrusión y sistemas de pulverización en caliente WIWA.
1992	WIWA JUMBO llega al mercado como el dispositivo Airless más grande del mundo.
1994	La tecnología de 2 componentes de WIWA abre un nuevo y prometedor segmento de mercado con la serie DUOMIX.
1996	Certificación de gestión de calidad según DIN ISO 9001.
2000	Fundación de WIWA LP en Tucker, Georgia, EE. UU.
2004	Presentación de unidades de PFP de un componente y de dos componentes para revestimientos de protección contra incendios. WIWA recibe la certificación ATEX.
2005	Con FLEXIMIX 1 y FLEXIMIX 2, WIWA introduce la tecnología de componentes plurales electrónicos.
2007	Traslado de la planta de WIWA de Leun-Stockhausen a la nueva sede en Lahnau.
2009	Presentación de una serie de sistemas de nuevo desarrollo para la aplicación de poliurea.
2014	WIWA DUOMIX 333 PFP certificado para su uso en plataformas de perforación. Nueva generación de dispositivos Airless, Serie HERKULES GX.
2015	Renovación de la serie DUOMIX con la introducción del DUOMIX 270.
2016	Introducción de la nueva generación de bombas HERKULES 270 y 333 GX. Con el DATALOGGER, más componentes electrónicos se mueven a los sistemas, y que facilitan a los clientes conocer el desempeño y estado de los equipos.
2017	La 3.ª generación se hace cargo de la gestión. Peter Turczak sucede a su madre Heidrun Wagner-Turczak.
2018	Introducción de la generación GX PHOENIX GX y PROFESSIONAL GX.
2021	DUOMIX 230 MINI como nueva máquina de nivel básico 2K. Relanzamiento de la marca y reajuste a los segmentos de mercado de Recubrimientos de Protección, Extrusión/Manejo de Materiales e Inyección/Protección de Edificios.
2022	Traslado de la construcción especial 2K al nuevo edificio de la empresa en Aßlar, Alemania. Con la serie HYDRO PX, las unidades independientes de aire comprimido completan la cartera de productos de WIWA.

WIWA®
Your project deserves it.

Fiabilidad y precisión desde hace más de 70 años.

WIWA Wilhelm Wagner GmbH & Co. KG es uno de los líderes mundiales en el desarrollo y la producción de equipos de pulverización de pintura 1K y multicomponente sin aire, manipulación de materiales y sistemas de extrusión e inyección. El espectro de aplicación de nuestros equipos y sistemas abarca desde el pintado y el pegado en la ingeniería mecánica y de vehículos hasta los recubrimientos de gran superficie y de capa gruesa en la industria naval y de alta mar, en la protección de edificios y contra la corrosión y en la protección pasiva contra incendios.

La ingeniería alemana se escribe en mayúsculas en nuestra empresa y significa el esfuerzo constante por la máxima calidad y los enfoques innovadores. Sobre todo en el área 2K, una de nuestras competencias principales es la construcción especial individual de soluciones específicas para el cliente. A pesar de la creciente presión de los costes y del aumento de la competencia, nuestros clientes pueden confiar en el sello „Made in Germany“, lo que se debe, entre otras cosas, al claro compromiso con nuestra sede en Lahnau y con nuestros empleados.

Confíe en el potencial de todos los departamentos especializados de nuestra empresa, desde la ingeniería y la producción hasta el montaje final, la expedición y nuestro equipo de servicio, y utilícelo para un gran objetivo: su éxito diario!

¿Cuánto „Made in Germany“ sigue realmente en un sistema WIWA? Claramente, casi el 100%!

Sus proyectos merecen creatividad.

Soluciones especiales personalizadas diseñadas para adaptarse a su aplicación.

Cada proyecto y cada entorno de producción conlleva sus propios retos: desde materiales exigentes hasta componentes de formas inusuales con esquinas y ángulos, pasando por las condiciones de funcionamiento más duras. En WIWA nos encantan estos retos. Porque somos capaces de desarrollar soluciones especiales 100% individuales que satisfacen de forma óptima las necesidades específicas de nuestros clientes.

Soluciones WIWA 1K de la p. 8

Soluciones WIWA 2K de la p. 59

WIWA®
Your project deserves it.

Su trabajo merece la máxima disponibilidad.

Productos duraderos de la mejor calidad - made in Germany.

Desarrollamos y producimos nuestros equipos 1K y multicomponentes y, por supuesto, nuestros sistemas para la extrusión y manipulación de materiales con unos estándares de calidad inflexibles. En todos los equipos de WIWA sólo se instalan materiales de alta calidad y componentes duraderos. Para que usted pueda trabajar sin problemas y lograr resultados perfectos.

Soluciones WIWA 1K

WIWA PROFIT*	de la p. 10
Solución del sistema	de la p. 11
WIWA PROFESSIONAL GX*	de la p. 12
Solución del sistema	de la p. 13
WIWA HERKULES GX*	de la p. 14
Soluciones del sistema	de la p. 15
¿Sabías que? Recubrimientos de bajos	de la p. 17
Nuestros principales mercados	de la p. 18
Bombas de baja presión WIWA GX	de la p. 20
Soluciones del sistema	de la p. 23
Bombas de transferencia de aceite WIWA	de la p. 29
Bombas de 4 bolas WIWA	de la p. 30
¿Sabías que? Adhesivos con base de disolvente	de la p. 31
WIWA VULKAN GX	de la p. 32
Soluciones del sistema	de la p. 36
Ejemplo de proyecto	de la p. 40
Configurador de productos	de la p. 42
Accesorios	de la p. 44
Pistolas	de la p. 54

*Esta bomba está asignada de serie al segmento de mercado de los revestimientos de protección. La información presentada aquí se refiere principalmente a su uso en la protección de los bajos de la carrocería y, por tanto, puede ser incompleta.

Una versatilidad **única.**

La potente serie WIWA PROFIT es un programa de bombas versátil y de alta calidad para casi todos los ámbitos de aplicación, ¡también para tareas de extrusión!

Los materiales de alta calidad garantizan una vida útil extremadamente larga de nuestras bombas y reducen el desgaste de los pedidos en contacto con el material. La minimización de los costes de reparación y los tiempos de inactividad garantizan la satisfacción de nuestros clientes en todo el mundo.

El usuario se beneficia de una vida útil superior a la media y de un funcionamiento sin problemas gracias a los pistones dobles cromados, a los platos de válvula de carburo y a las bolas de válvula de acero inoxidable, así como a un sistema de filtro doble compuesto por filtros de admisión y de alta presión. La carcasa reforzada y un nuevo sistema de sellado garantizan un alto nivel de seguridad durante el trabajo diario.

Tecnología fiable de WIWA para su beneficio.

Áreas de aplicación

- Construcción de vehículos (ferroviarios)
- Protección de los bajos de la carrocería
- Sellado de cavidades
- Aislamiento acústico

Materiales

- Materiales de protección (de los bajos)
- Materiales de aislamiento

Ventajas

- Funcionamiento sencillo
- Clasificado para zonas peligrosas (sin electrónica, control puramente neumático)
- Transporte preciso con sólo pulsar un botón, incluso de las cantidades más pequeñas

WIWA®
Your project deserves it.

Datos técnicos unidades de ejemplo WIWA PROFIT				
Modelo	Relación de presión	Rendimiento por ciclo	Presión máx. de entrada de aire	Presión máx. de funcionamiento
3033	33:1	14 cm^3	8 bar	264 bar
4233		27 cm^3		

Solución del sistema para contenedores de 200 litros

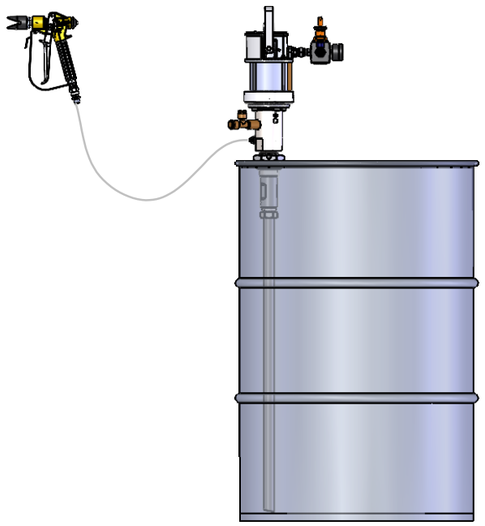

Para obtener información sobre el uso de WIWA PROFIT en el campo de los revestimientos protectores - su principal ámbito de aplicación - consulte el catálogo correspondiente.

N.º de pedido sistema general: 0669501 (N)

Adecuado para	Componentes
• Un punto de entrega con bajo consumo	• WIWA PROFIT 3033 • Manguera de material • Regulador de aire comprimido • Pistola Airless
Datos técnicos	
• Rendimiento máx. (por 60 ciclos): 0,8 l/min • Relación de presión: 33:1	

WIWA®
Your project deserves it.

Evolución de una **obra maestra**

Experimente la calidad tangible, la mejor ingeniería y la durabilidad en las condiciones de funcionamiento más duras.

La generación de motores WIWA GX impresiona con una carcasa totalmente metálica, una distribución de aire optimizada durante el funcionamiento para minimizar la formación de hielo durante el funcionamiento continuo y un desarrollo de ruido reducido. Las bombas de material de bajo mantenimiento y larga vida útil reducen los costes de funcionamiento y garantizan una manipulación de material sin concesiones.

Un placer de uso incondicional perfeccionado. Así es la **WIWA PROFESSIONAL GX**: ¡una obra maestra en su clase!

Áreas de aplicación

- Construcción de acero y naves
- Construcción de máquinas y vehículos
- Fábricas de vagones
- Aislamientos

Materiales

- Materiales abrasivos
- Grasas
- Materiales aislantes y de capa gruesa
- Materiales de protección (acústica)
- Materiales con relleno de fibra corta

Ventajas

- Construcción metálica duradera
- Reducción de los costes de funcionamiento gracias a las bombas de material de bajo mantenimiento
- Distribución de aire optimizada para minimizar la formación de hielo durante el funcionamiento continuo

Datos técnicos WIWA PROFESSIONAL GX				
Modelo	Relación de presión	Rendimiento por ciclo	Presión máx. de entrada de aire	Presión máx. de funcionamiento
230063	63:1	153 cm^3	7 bar	441 bar
230051	51:1	189 cm^3	8 bar	408 bar
230035	35:1	275 cm^3	8 bar	280 bar
230027	27:1	360 cm^3	8 bar	216 bar

Solución de sistema para grandes contenedores

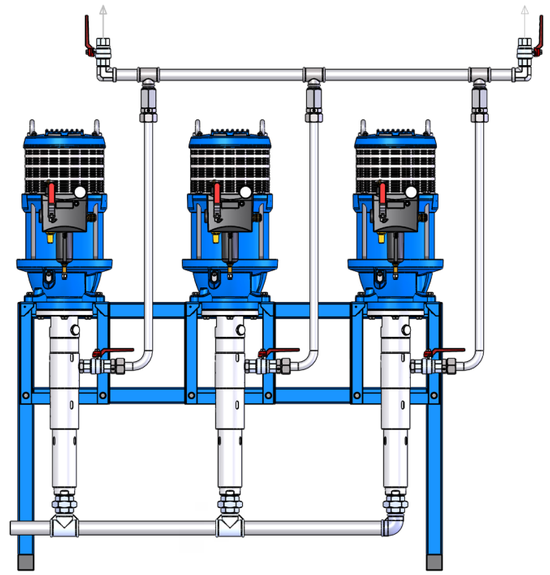

Adecuado para	Componentes
• Varios puntos de entrega con alto consumo y alta presión	• PROFESSIONAL GX • Filling pipes • Unidad de mantenimiento • Marco de apoyo
Datos técnicos	
• Rendimiento máx. (por 60 ciclos): 9,2 - 21,6 l/min • Relación de presión: 27 - 63:1	

i Para obtener información sobre el uso de WIWA PROFESSIONAL GX en revestimientos de protección - su principal campo de aplicación - consulte el catálogo correspondiente.

Ingeniería en la perfección

Con su motor neumático de alto rendimiento, libre de aceite y de baja formación de hielo, el WIWA HERKULES GX complementa la gama de productos airless de WIWA en las clases de rendimiento superiores.

Es especialmente adecuado para recubrimientos de gran superficie y de capa gruesa con relaciones de presión muy elevadas y rendimientos enormes, y por tanto también para procesar materiales con una viscosidad más elevada. Incluso el uso de varias pistolas de pulverización no supone ningún problema para este pulverizador de pintura sin aire.

i Para obtener información sobre el uso de WIWA HERKULES GX en revestimientos protectores - su principal campo de aplicación - consulte el catálogo correspondiente.

Áreas de aplicación

- Construcción de contenedores
- Construcción de vehículos (ferroviarios)
- Construcción de edificios
- Construcción de acero
- Construcción de plantas

Materiales

- Materiales de protección de los bajos
- Retardante de la llama

Ventajas

- Diseño minimalista
- Pocas piezas de desgaste y fácil montaje y desmontaje
- Resultado de pulverización óptimo gracias a las bajas fluctuaciones de presión

WIWA®
Your project deserves it.

Datos técnicos unidades de ejemplo WIWA HERKULES GX				
Modelo	Relación de presión	Rendimiento por ciclo	Presión máx. de entrada de aire	Presión máx. de funcionamiento
270049	49:1	275 cm^3	8 bar	392 bar
333075	75:1		6,5 bar	487 bar

Soluciones de sistemas para contenedores pequeños y grandes

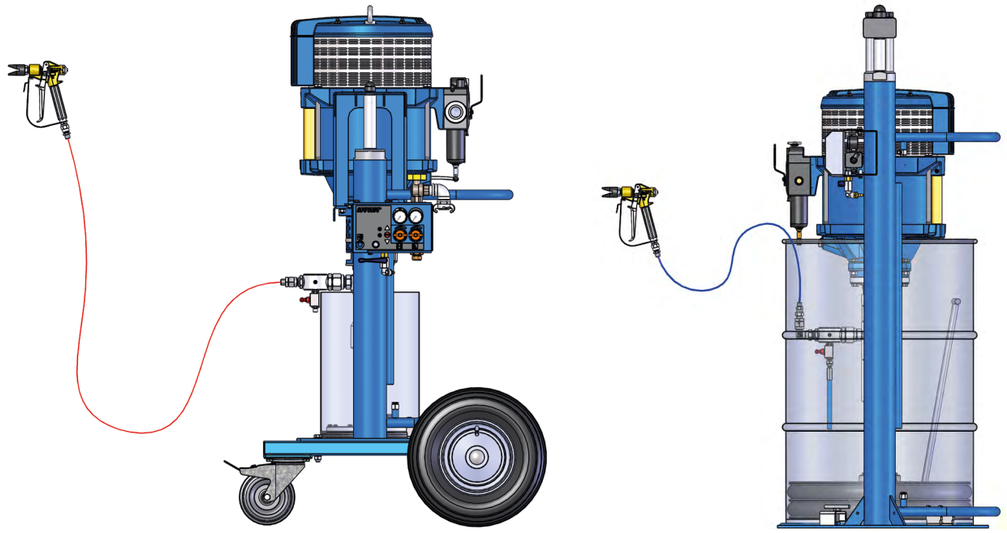

N.º de pedido sistema general móvil: 0669497 (R) / N.º de pedido sistema general estacionario: 0669498 (R)

Adecuado para	Componentes	Datos técnicos
• Uno o dos puntos de entrega	• HERKULES GX 333075 • Manguera de material • Unidad de mantenimiento • Ariete de dos columnas • Plato seguidor • Pistola Airless	• Rendimiento máx. (por 60 ciclos): 16,5 l/min • Relación de presión: 75:1

Solución del sistema para contenedores de 200 litros

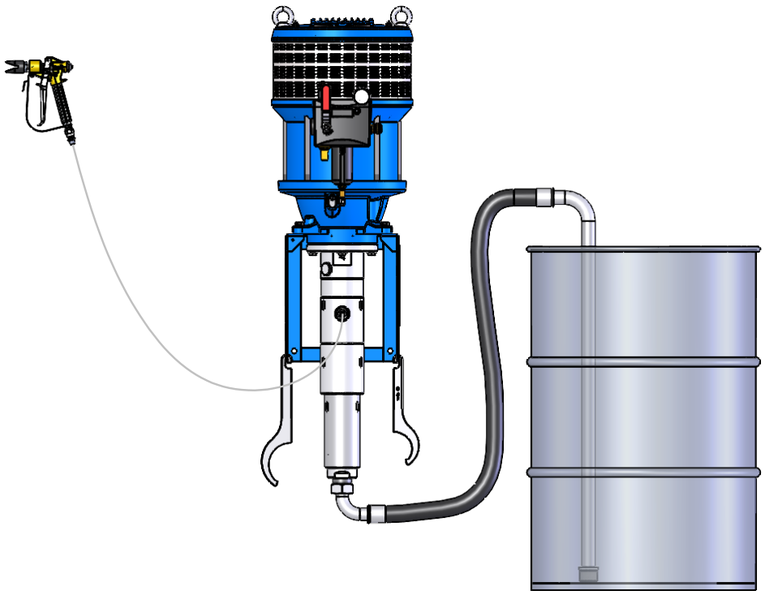

N.º de pedido sistema general: 0669502 (RS)

Adecuado para	Componentes
• Several delivery points	• HERKULES GX 270049 • Kit de aspiración • Manguera de material • Unidad de mantenimiento • Pistola Airless
Datos técnicos	
• Rendimiento máx. (por 60 ciclos): 16,5 l/min • Relación de presión: 49:1	

¿SABÍAS QUE?

Revestimientos para carrocerías
... sus propiedades, ventajas y desventajas

Recubrimientos para protección de la parte inferior de carrocerías o agentes insonorizantes, esencialmente tienen las siguientes funciones: Están destinados a preservar la parte inferior de las carrocerías frente a un objeto protegiéndole contra la caída de rocas, las agresiones por óxido u otras condiciones climáticas. Otra función del material es reducir el ruido en el interior.
El material de protección de carrocerías generalmente consiste en una mezcla libre de solventes de polvos poliméricos a base de PVC, un plastificante, así como aditivos y materiales de relleno.

Para una protección adicional, a veces se aplica una pintura adicional o ceras especiales.

La protección inferior de las carrocerías con frecuencia también se combina con el sellado de juntas y sobra relevancia, por ejemplo, en la fabricación de carrocerías, contenedores o vehículos (ferroviarios).

Por lo general, el agente se aplica mediante pulverización. Debido a la velocidad de aplicación relativamente alta y al gran ancho de pulverización, los Airless o Air-Combi suelen ser los métodos de pulverización preferidos. Sin embargo, también es posible la tarea de extrusión.

El fenómeno de la fuga de grava

A velocidades de 200 km/h o más, la grava que sale disparada puede provocar graves daños a los vehículos ferroviarios. En particular, los trenes de alta velocidad, algunos de los cuales pueden alcanzar velocidades de más de 300 km/h, pueden verse seriamente afectados e incluso dejar de funcionar temporalmente.

Los sistemas de protección de carrocerías y de aislamiento de alta calidad pueden prevenir dichas complicaciones.

i Al hablar de proyecciones de grava, no solo hablamos del balasto arrojado desde los lechos de basalto de la vía, sino también, las masas de hielo que se desprenden de los bajos de un tren y se astillan en el lecho de la vía.

WIWA®
Your project deserves it.

Soluciones de aplicación puntuales para requisitos muy complejos.

Los sistemas WIWA están construidos para la perfección.

Nuestras técnicas de aplicación garantizan una aplicación uniforme y sin ranuras en una amplia gama de presiones y viscosidades. Las potentes bombas y motores garantizan un manejo eficiente del material y procesan sin esfuerzo incluso masas difíciles de fluir o materiales que contienen fibras, para obtener un resultado notablemente de primera clase. ¿En qué sector podemos ayudarle?

- Aviación
- Industria química
- Industria eléctrica
- Construcción naval
- Industria de la construcción
- Construcción de contenedores
- Industria de la madera y del mueble
- Construcción de maquinaria y vehículos

Nuestros mercados clave*

*en el ámbito de la extrusión y la manipulación de materiales

WIWA®
Your project deserves it.

La bomba adecuada para cada solución de sistema

En las nuevas bombas de baja presión de la serie GX se siguen utilizando los acreditados motores neumáticos WIWA.

Las principales características de las bombas de material son una empaquetadura de pistón seguidor, un fácil montaje y desmontaje gracias a unas roscas más gruesas y unas grandes válvulas de material que permiten aspirar fácilmente incluso las tintas muy viscosas. El flujo de material se ha optimizado y permite una mejor limpieza de la bomba. Además, las bombas de BP GX de WIWA son especialmente fáciles de usar, de mantener y duraderas gracias a las empaquetaduras con resorte. El sistema cerrado gracias a la cámara de desmoldeante encapsulable es especialmente ventajoso cuando se procesa material ISO.

Nuestras bombas de baja presión también pueden equiparse con un potente motor hidráulico para su integración en unidades móviles con grupos hidráulicos, por ejemplo, para la señalización de carreteras. Estaremos encantados de asesorarle.

Áreas de aplicación

- Suministro de piensos y pintura
- Tecnología de pulverización y revestimiento
- Producción y procesamiento de pinturas y barnices
- Sistemas de circulación de pintura y líneas de pintura
- Suministro de agua para sistemas de chorreado o sistemas de calefacción

Materiales

- Barnices y pinturas pulverizables
- Recubrimientos al agua
- Materiales de revestimiento a base de disolventes
- Aceites y grasas
- Agentes desmoldantes
- Tintes
- Adhesivos y colas
- Plastisoles
- Selladores
- Betún
- Epoxis
- Protección de bajos
- Material de revestimiento del techo
- Materiales aislantes y de capa gruesa
- Otros materiales de alta viscosidad con alto contenido en sólidos
- Isocianatos

Ventajas

- Flujo de materiales optimizado
- Fácil de usar, fácil de mantener y duradero
- Fácil montaje y desmontaje gracias a las roscas más gruesas

i

RS = acero inoxidable, resistente al óxido y al ácido N = acero normal galvanizado
K = versión corta L = versión larga
En la página siguiente encontrará más bombas y descripciones de las distintas versiones.

Datos técnicos de las bombas de BP WIWA GX

Modelo	Versión	Output per 60 cycles	Relación de presión	Max. operating pressure	N.º de pedido
72.03.7	Estándar	4,33 l/min	3,7:1	29,6 bar	0669759 (RS-K)
	ISO				0670107 (RS-K)
	Adhesivo				0669919 (RS-K)
	Agua				0670140 (RS-K)
72.07.6	Estándar	4,33 l/min	7,6:1	60,8 bar	0669758 (RS-K)
	ISO				0670108 (RS-K)
	Adhesivo				0669920 (RS-K)
	Agua				0670141 (RS-K)
72.011.4	Estándar	4,33 l/min	11,4:1	91,2 bar	0669757 (RS-K)
	ISO				0670109 (RS-K)
	Adhesivo				0669921 (RS-K)
146.01.8	Estándar	8,8 l/min	1,8:1	14,4 bar	0669485 (RS-K)
	Estándar				0669481 (RS-L)
	ISO				0669487 (RS-K)
	ISO				0669483 (RS-L)
	Adhesivo				0669922 (RS-K)
	Agua				0670136 (RS-K)
	ISO				0669809 (N-L)
146.03.7	Estándar	8,8 l/min	3,7:1	29,6 bar	0669486 (RS-K)
	Estándar				0669482 (RS-L)
	ISO				0669488 (RS-K)
	ISO				0669484 (RS-L)
	Adhesivo				0669923 (RS-K)
					0672990 (RS-L)
	Agua				0670137 (RS-K)
	ISO				0663033 (N-L)
146.05.6	Estándar	8,8 l/min	5,6:1	44,8 bar	0667739 (RS-K)
	Estándar				0667775 (RS-L)
	ISO				0667738 (RS-K)
	ISO				0667774 (RS-L)
	Adhesivo				0669924 (RS-K)
	Agua				0670138 (RS-K)
	ISO				0666083 (N-L)
146.08	Estándar	8,8 l/min	8:1	48 bar	0673020 (RS-K)
	Estándar				0673101 (RS-K)
	Estándar				0673102 (RS-L)
	Estándar				0673104 (RS-L)

WIWA®
Your project deserves it.

Datos técnicos de las bombas de BP WIWA GX					
Modelo	Version	Output per 60 cycles	Relación de presión	Max. operating pressure	N.º de pedido
146.015.2	Estándar	8,8 l/min	15,2:1	91,2 bar	0672760 (RS-K)
	Estándar				0673106 (RS-K)
	Estándar				0673103 (RS-L)
	Estándar				0673105 (RS-L)
374.05.2	Estándar	22,44 l/min	5,2:1	41,6 bar	0670164 (N-K)
	Estándar				0670165 (N-L)
	Estándar				0669753 (RS-K)
	Estándar				0669754 (RS-L)
	ISO				0670207 (N-K)
	ISO				0670208 (N-L)
374.09.5	Estándar	22,44 l/min	9,5:1	76 bar	0670166 (N-K)
	Estándar				0670167 (N-L)
	Estándar				0669210 (RS-K)
	Estándar				0669263 (RS-L)
	ISO				0670209 (N-K)
	ISO				0670210 (N-L)
	ISO				0670531 (RS-K)
603.03.2	Estándar	36,18 l/min	3,2:1	25,6 bar	0670168 (N-K)
	Estándar				0669860 (RS-K)
	ISO				0670211 (N-K)
603.05.9	Estándar	36,18 l/min	5,9:1	47,2 bar	0670169 (N-K)
	Estándar				0669321 (RS-K)
	ISO				0670212 (N-K)
603.012.1	Estándar	36,18 l/min	12,1:1	78,65 bar	0670170 (N-K)
	Estándar				0669755 (RS-K)
	ISO				0670213 (N-K)

Versión	Estándar	ISO	Agua	Adhesivo
Descripción	• Versión estándar o de acero inoxidable • Versión corta o larga	• Plantilla de embalaje cerrado y juntas especiales	• Acero inoxidable y juntas especiales	• Acero inoxidable, con juntas especiales y pistones dobles
Material / área de aplicación	• Pinturas y materiales de revestimiento	• Pinturas con isocianatos o que contienen isocianatos	• Agua	• Cola fría • Alimentación de máquinas de etiquetado • Alimentación de máquinas de colocación de tacos

Solución de sistema para pequeños contenedores y puestos de trabajo individuales

Ventajas

- Fácil de manejar
- Alta tasa de pedidos
- Resultado de pulverización perfecto

N.º de pedido sistema general: 0672415 (RS)

Adecuado para

- Un punto de recepción con bajo consumo

Componentes

- Bomba BP 146.1,8
- Juego de mangueras para aire comprimido y pegamento (N.º de pedido: 0669474)
- Regulador de aire comprimido
- Pistola de pegamento (N.º de pedido: 0520041)

Datos técnicos

- Rendimiento máx. (por 60 ciclos): 8,8 l/min
- Relación de presión: 1,8:1

i

RS = acero inoxidable, resistente al óxido y al ácido N = acero normal galvanizado
R = acero inoxidable

El juego de mangueras y la pistola no están incluidos en los números de pedido del sistema general.

Soluciones de sistemas para contenedores de 30 y 200 litros

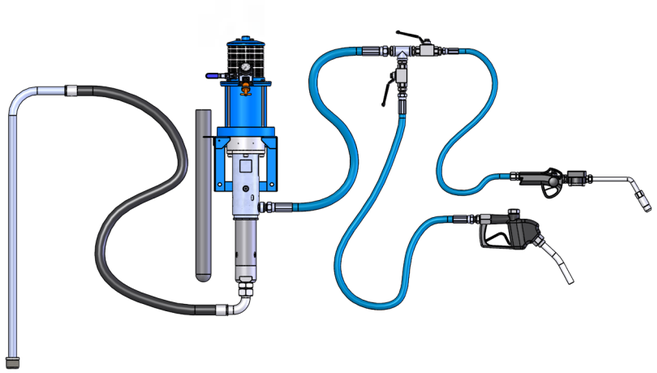

Adecuado para
• Llenado o dosificación • Bajo consumo
Componentes
• Bomba BP GX • Regulador de aire comprimido • Soporte mural • Kit de aspiración • Válvula dispensadora o dosificadora
Datos técnicos
• Rendimiento máx. (por 60 ciclos): 8,8 - 22,44 l/min • Relación de presión: 3,7 - 9,5:1

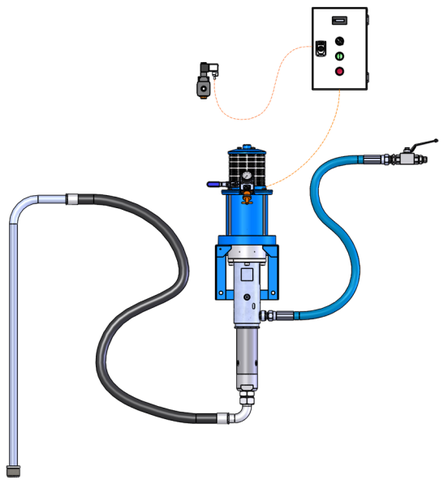

Adecuado para
• Dosificación • Un punto de entrega con bajo consumo
Componentes
• Bomba BP GX • Regulador de aire comprimido • Soporte mural • Kit de aspiración • Control de dosificación • Válvula automática
Datos técnicos
• Rendimiento máx. (por 60 ciclos): 8,8 - 22,44 l/min • Relación de presión: 3,7 - 9,5:1

Solución para bidones con orificio para tapón de 200 litros

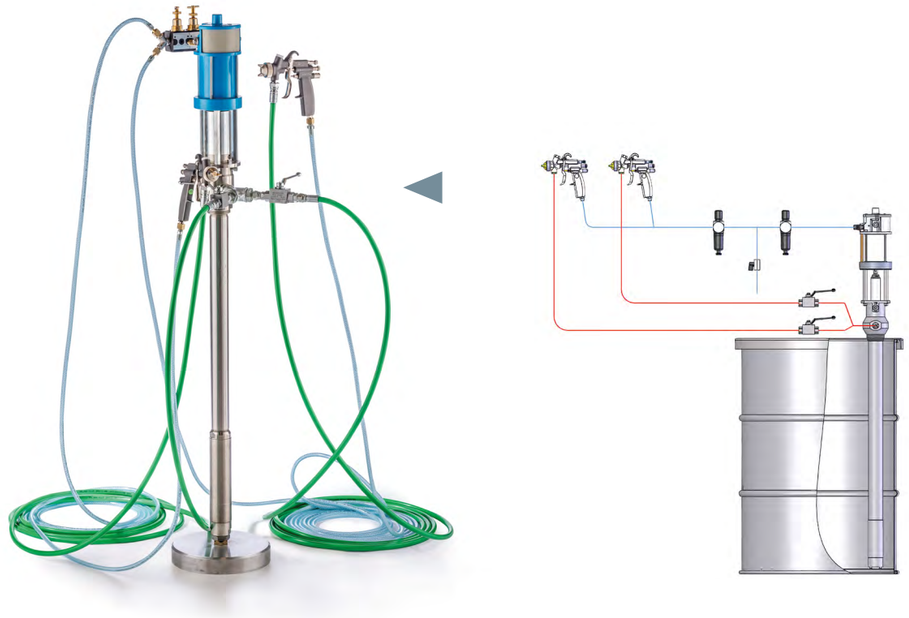

N.º de pedido sistema general para una pistola: 0669685 (RS)

Adecuado para	Datos técnicos
• De uno a cuatro puntos de entrega con alto consumo	• Rendimiento máx. (por 60 ciclos): 8,8 l/min • Relación de presión: 1,8:1
Componentes	
• Bomba BP 146.1,8 con conexión para pistolas • Juego de mangueras para aire comprimido y pegamento (N.º de pedido: 0669474) • Pistola de pegamento (N.º de pedido: 0520041)	

Solución del sistema para contenedores de 200 litros (aspiración directa)

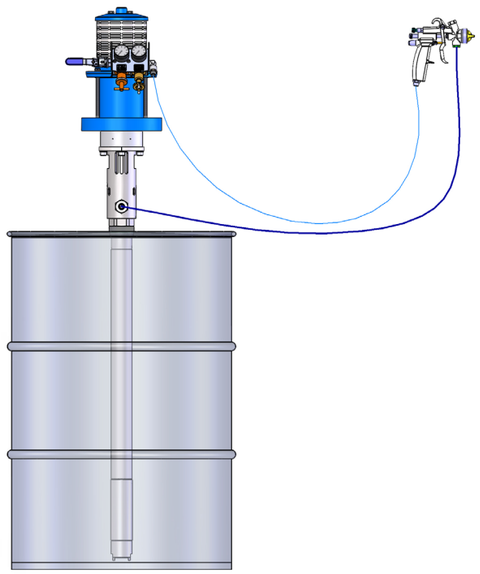

N.º de pedido sistema general 146.8: 0673130 (RS)
N.º de pedido sistema general 374.09,5: 0673131 (N)

Adecuado para	Componentes
• Un punto de entrega	• Bomba BP 146.8 / 374.09,5 • Juego de mangueras para aire comprimido y pegamento • Regulador de aire comprimido • Pistola de masilla
Datos técnicos	
• Rendimiento máx. (por 60 ciclos): 8.8 - 22,44 l/min • Relación de presión: 8:1 - 9,5:1	

Solución del sistema para contenedores de 200 litros

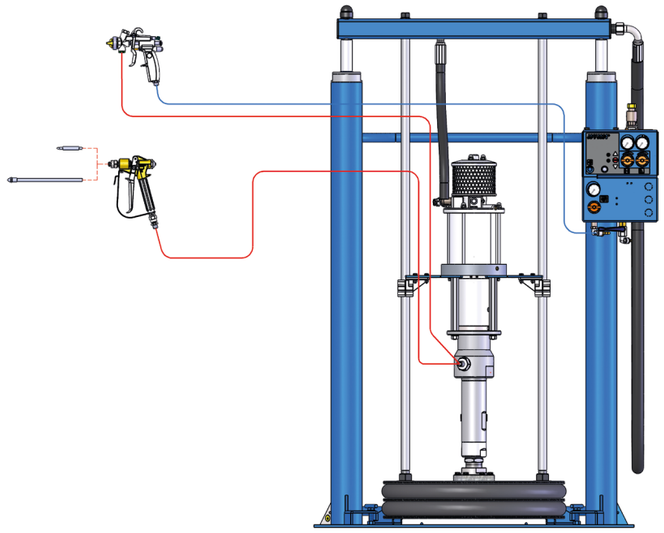

N.º de pedido sistema general pistola de masilla: 0669503 (R)
N.º de pedido sistema general pistola de extrusión: 0669504 (R)

Adecuado para	Componentes	Datos técnicos
• Uno o dos puntos de recepción • Pulverizar o extruir	• Bomba BP • Juego de mangueras para aire comprimido y pegamento con todas las conexiones • Regulador de aire comprimido • Ariete de dos columnas • Plato seguidor • Pistola de masilla o pistola de extrusión	• Rendimiento máx. (por 60 ciclos): 22,5 l/min • Relación de presión: 9,5:1 (con bomba BP 375.09,5)

Solución de sistema para IBC de 1000 litros

Ventajas

- Respetuoso con el medio ambiente
- Reducción de los costes de explotación
- Bajo tiempo de inactividad y frecuencia de cambios de contenedores de material

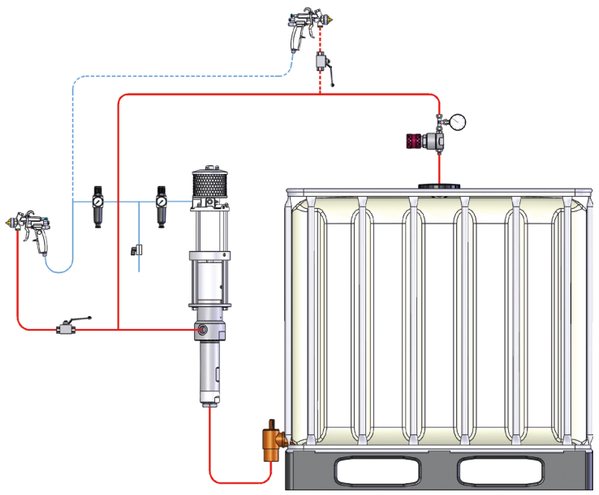

N.º de pedido sistema general 375.05: 0669167 (R)
N.º de pedido sistema general 600.06: 0669168 (R)

Adecuado para

- Suministro central de adhesivo a través del conducto principal
- Hasta 50 puntos de recepción con alto consumo

Componentes

- Bomba BP 375.05 / 600.06
- Manguera de flujo para conexión a una tubería anular de adhesivo
- Unidad de control de retorno para presión constante del material
- Regulador de aire comprimido
- Juego de mangueras para aire comprimido y pegamento (N.º de pedido: 0669474)
- Pistola de pegamento (N.º de pedido: 0520041)

Datos técnicos

- Rendimiento máx. (por 60 ciclos): 22,5 - 36 l/min
- Relación de presión: 5:1 - 6:1

BOMBAS DE TRANSFERENCIA DE ACEITE WIWA

Áreas de aplicación

- Industria y comercio
- Construcción de maquinaria y vehículos
- Ingeniería estructural y civil

Materiales

- Aceite

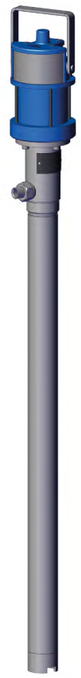

¿Suministro de aceite? Asegurado!

Con nuestras bombas de pistón de accionamiento neumático para el trasvase de aceite, siempre tendrá a mano un socio fiable.

Las robustas series tienen un racor de 2“ y son adecuadas para el trasvase de material desde contenedores de 25, 30, 60 o 216 litros de capacidad.

i N = acero normal galvanizado

Datos técnicos Bombas de transferencia de aceite WIWA				
Modelo	Rendimiento por ciclo	Relación de presión	Presión máx. de funcionamiento	N.º de pedido
40.04	2,4 l/min	4:1	32 bar	0656759 (N)
40.06	2,4 l/min	6:1	48 bar	0656760 (N)
82.02	4,9 l/min	2:1	16 bar	0656757 (N)
82.03	4,9 l/min	3:1	24 bar	0656758 (N)
150.05	9 l/min	5:1	40 bar	0646116 (N)
150.015,5	9 l/min	15,5:1	69,75 bar	0665891 (N)

Ventajas

- Simple
- Robusto
- Duradero

BOMBAS DE 4 BOLAS **WIWA**

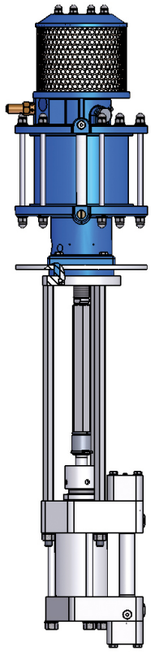

Dedicación **sin concesiones**

Con las bombas de 4 bolas WIWA, podrá trasvasar incluso los materiales más difíciles.

Áreas de aplicación

- Sistemas de circulación de pintura
- Bombas de transferencia
- Bombas de alimentación
- Sistemas de pulverización de desmoldeantes
- Sistemas automáticos de lubricación y refrigeración
- Producción de tubos

Datos técnicos WIWA 4-ball pumps				
Modelo	Rendimiento por ciclo	Relación de presión	Presión máx. de funcionamiento	N.º de pedido
865	865 cm³	4:1	32 bar	0656175
		11:1	88 bar	0656174
1140	1140 cm³	3:1	24 bar	0655040
		8:1	64 bar	0654171
		17:1	136 bar	0654237
1820	1820 cm³	2:1	16 bar	0654619
		4:1	32 bar	0654624
		11:1	88 bar	0653283

Ventajas

- Mantenimiento rápido y sencillo
- Altas relaciones de rendimiento y presión
- Todos los pedidos de material son de acero inoxidable

¿SABÍAS QUE?

WIWA®
Your project deserves it.

Adhesivos a base de solvente
... sus propiedades, ventajas y desventajas

En el caso de adhesivos a base de solventes, las sustancias adhesivas se disuelven en (una mezcla de diferentes) solventes orgánicos. Los aglutinantes que constituyen una parte sustancial del cuerpo sólido son a menudo resinas o caucho.

Inicialmente, los solventes sirven como medio de transporte al mantener los aglutinantes funcionales. Durante el procesamiento del adhesivo, finalmente se evaporan hasta que queda el adhesivo puro al final. También influyen, por ejemplo, en la adhesión de un adhesivo al promover la humectación y afectan al tiempo de evaporación y al tiempo abierto, evaporando más lentamente o más rápidamente.

Hay dos tipos de adhesivos a base de solventes: Productos que disuelven la superficie a unir y adhesivos de contacto a base de solventes. Estos conforman el grupo más grande y deben aplicarse a ambas superficies. Allí se secan antes de que los dos materiales se puedan unir en un tiempo determinado. Especialmente en el caso de superficies verticales, la ventaja aquí es que se produce de manera inmediata una cierta resistencia inicial.

Los adhesivos de alto contenido de sólidos o súper sólidos más respetuosos con el medio ambiente, con un contenido reducido de solventes, gozan de una popularidad cada vez mayor. Esto se debe a que se liberan al medio ambiente compuestos orgánicos menos volátiles. También son menos inflamables.

Grupo de producto	Solid	High-Solid	Super-High-Solid
Contenido sólido	Ca. 50 %	Ca. 60-70 %	> 70 %
Viscosity	Hasta 500 mPas	Hasta 1.000 mPas	> 1.000 mPas
Áreas de aplicación p. ej.	Metal, madera, textil, fieltro, uniones de espuma de alta calidad	Espuma, madera, tableros duros y aglomerados, cartón, resina de goma, espuma de poliestireno	

i Los sistemas adhesivos ricos en sólidos presentan, entre otras cosas, las ventajas de un menor riesgo de incendio, menor consumo de adhesivo y menores costes de transporte. Además, se produce un menor desperdicio de envases.

Calidad establecida y **refinada**

Las bombas de extrusión WIWA VULKAN GX para el transporte, la dosificación y la aplicación de adhesivos, materiales aislantes y materiales de sellado cuentan ahora también con el nuevo motor neumático WIWA GX. Este impresiona con una carcasa totalmente metálica, una distribución de aire optimizada durante el funcionamiento para minimizar la formación de hielo durante el funcionamiento continuo y un ruido reducido.

La gama de bombas de extrusión incluye un total de 19 bombas en cuatro clases de rendimiento con diferentes potencias y relaciones de presión, lo que la convierte probablemente en una de las series más completas del mundo. Se complementa con una amplia selección de accesorios, como soportes de base, prensas de pistón simple y doble en varios tamaños, placas de seguimiento y cubiertas de seguimiento en todos los tamaños y diseños, así como elementos de calefacción y otros kits de montaje. Este sistema modular permite crear una unidad adecuada para casi cualquier aplicación.

Nuestro configurador, que le mostramos de forma simplificada en las páginas 42/43, le ayudará a hacerlo. Además, podemos aplicar una gran variedad de soluciones especiales para satisfacer sus necesidades.

Áreas de aplicación

- Suministro de puestos de trabajo individuales y robots
- Industria del automóvil
- Construcción de máquinas y vehículos
- Construcción de vehículos ferroviarios
- Industria aeronáutica
- Industria naval y de alta mar
- Energía eólica
- Industria de la madera y del mueble
- Imprentas
- Construcción de ventanas y puertas
- Líneas de producción en la industria química
- Procesamiento de adhesivos y poliuretano
- Tecnología de lubricación (sistemas de transporte de aceite y grasa)
- Aplicaciones de protección de bajos
- Tecnología de pulverización y revestimiento
- Producción y procesamiento de pinturas y barnices
- Transporte de materias primas para la producción de adhesivos
- Sistemas de llenado de cartuchos
- Producción y procesamiento de productos de silicona

Materiales

- Adhesivos y cola
- PVC y otros materiales de sellado
- Grasas y lubricantes
- Tintas de impresión
- Betún
- Protección de bajos
- Materiales de revestimiento pastosos y otros productos de media y alta viscosidad
- Masillas
- Silicona
- Butilos
- Uretanos
- Epoxis
- Acrílicos

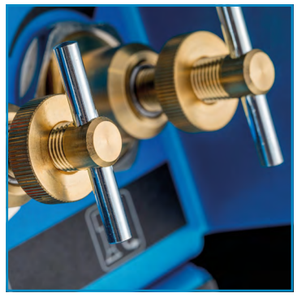

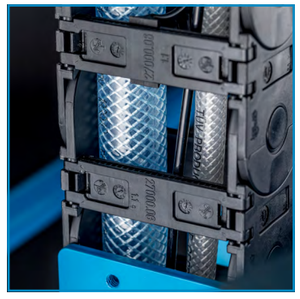

Ventajas

- Flujo uniforme de material
- Resultados precisos gracias a sus bajas pulsaciones
- Máximo rendimiento incluso en las áreas de aplicación más difíciles y en funcionamiento continuo

WIWA®
Your project deserves it.

RS = acero inoxidable, resistente al óxido y al ácido
N = acero normal galvanizado
Los números de pedido describen únicamente las bombas de extrusión. Los sistemas completos se configuran a través de nuestro equipo de ventas.

Datos técnicos sistemas de ejemplo WIWA VULKAN GX					
Modelo	Relación de presión	Rendimiento por 60 ciclos	Presión máx. de entrada de aire	Presión máx. de funcionamiento	N.º de pedido
79.24	24:1	4,74 l/min	8 bar	192 bar	0668165 (N)
79.24					0668174 (RS)
79.45	45:1	4,74 l/min	8 bar	360 bar	0666444 (RS)
79.45					0668166 (N)
134.14	14:1	8,04 l/min	8 bar	112 bar	0668167 (N)
134.14					0668175 (RS)
134.26	26:1	8,04 l/min	8 bar	208 bar	0668176 (RS)
134.26					0668168 (N)
134.54	54:1	8,04 l/min	8 bar	432 bar	0668177 (RS)
134.54					0668173 (N)
134.72	72:1	8,04 l/min	6,5 bar	468 bar	0668169 (N)
134.72					0668178 (RS)
330.29	29:1	19,8 l/min	8 bar	232 bar	0668170 (N)
330.62	62:1	19,8 l/min	6 bar	372 bar	0667080 (N)
580.23	23:1	34,8 l/min	8 bar	184 bar	0668172 (N)
580.35	35:1	34,8 l/min	8 bar	280 bar	0665422 (N)

Usted conoce su material y el volumen de descarga que necesita.

Tenemos la mejor bomba para ello.

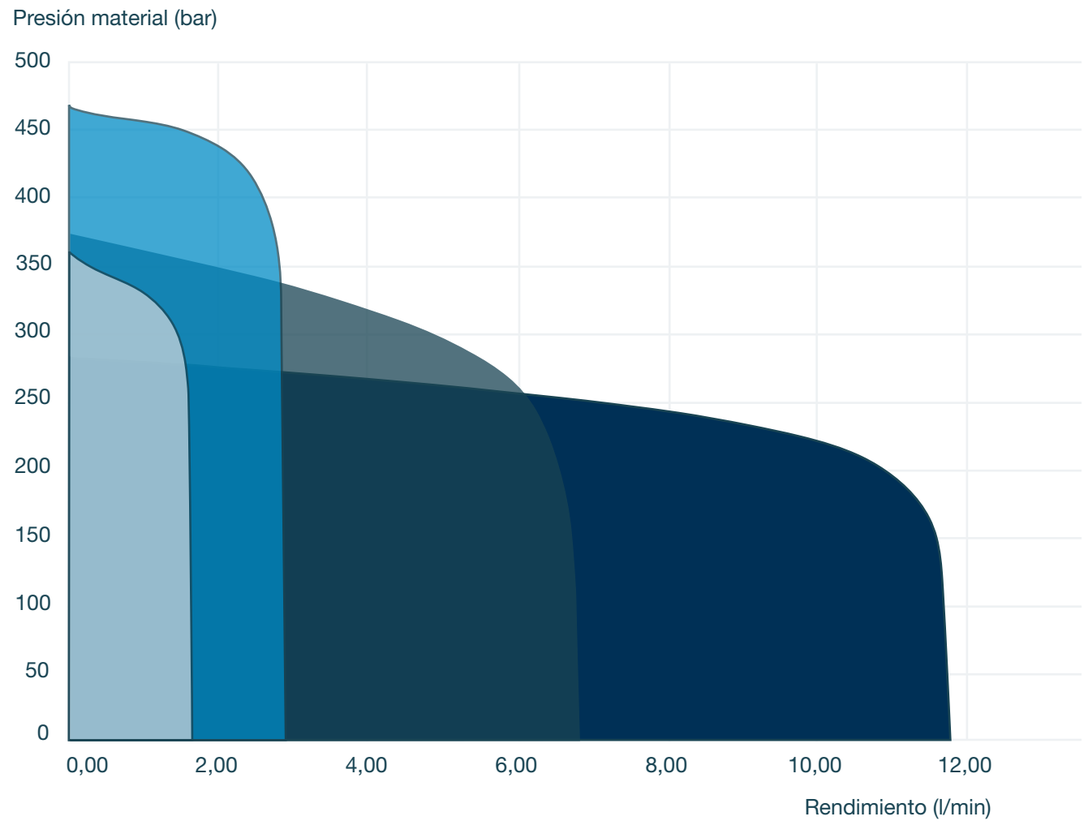

- Modelo 79.45
- Modelo 134.72
- Modelo 330.63
- Modelo 580.35

El gráfico anterior es sólo orientativo.
El resultado real puede ser diferente.

Solución del sistema para contenedores de 20 litros

Ventajas

- Fácil mantenimiento
- Mayor vida útil de la bomba debido a la guarnición superior con resorte
- Longer service life of the pump because of the spring loaded upper packing

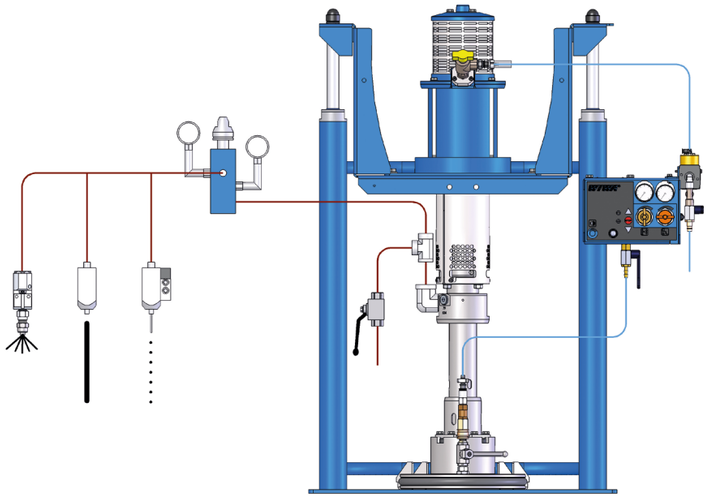

Adecuado para	Componentes	Datos técnicos
• De uno a varios puntos de entrega	• VULKAN GX • Manguera de material • Regulador de presión del material • Ariete de dos columnas • Plato seguidor • Pistola automática	• Rendimiento máx. (por 60 ciclos): 4,7 - 34,8 l/min • Relación de presión: 14:1 - 72:1

Modo automático

Solución del sistema para contenedores de 20 a 200 litros

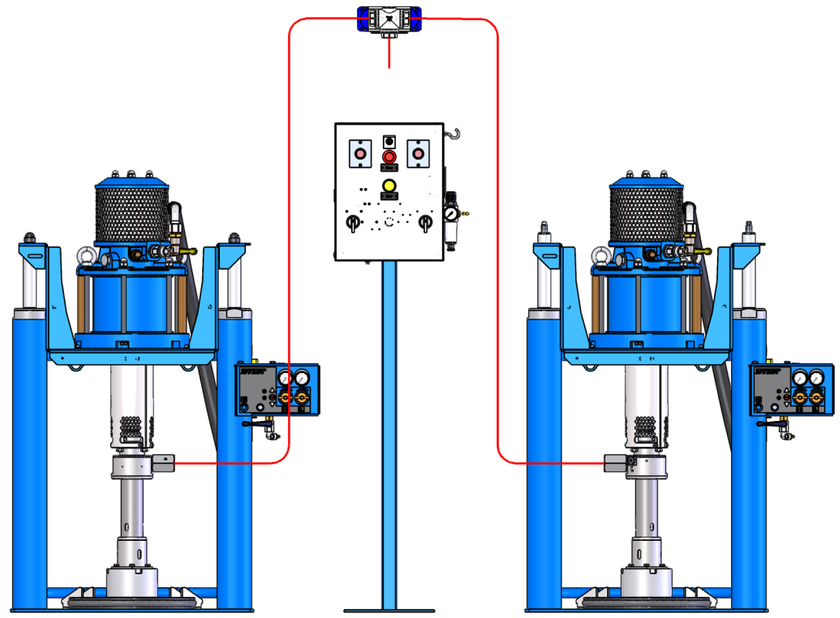

Adecuado para	Componentes	Datos técnicos
• Transporte continuo de materiales de mayor viscosidad	• VULKAN 79.45 • Ariete de dos columnas • Plato seguidor • Caja de control • Control del nivel	• Rendimiento máx. (por 60 ciclos): 4,74 l/min • Relación de presión: 45:1

Modo manual

Solución del sistema para contenedores de 200 litros

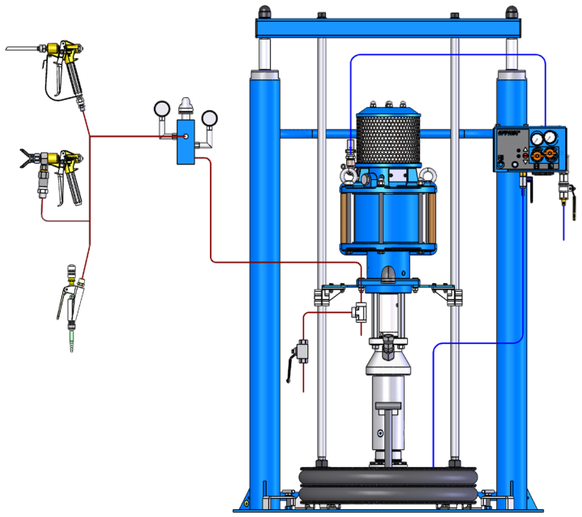

Adecuado para	Componentes	Datos técnicos
• De uno a varios puntos de entrega	• VULKAN • Manguera de material • Unidad de mantenimiento • Ariete de dos columnas • Plato seguidor • Pistola Airless o pistola de extrusión	• Rendimiento máx. (por 60 ciclos): 4,7 - 34,8 l/min • Relación de presión: 14:1 - 72:1

Modo automático

NOTAS

WIWA®
Your project deserves it.

Automatizado suministro y application de materiales. **Todo de una única fuente**

WIWA suministró a un fabricante de sistemas especiales una bomba **VULKAN** en la versión de 200 litros (modelo 134.54) como alimentación, así como cuatro válvulas de salida de aguja **WIWA 250 controladas neumáticamente** para el encolado automático de listones de puertas de madera.

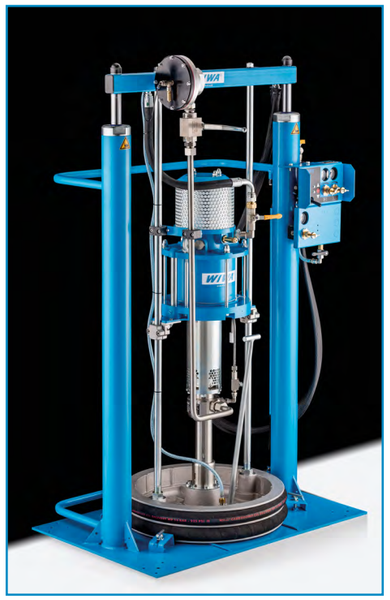

Diversidad modular

Con WIWA VULKAN GX

WIWA®
Your project deserves it.

Contenedor
- Contenedor pequeño
- Tonel de 200 litros

Arietes
- 0,3 t + 0,75 t para contenedor pequeño
- 0,75 t + 3 t para un tonel de 200 litros

Cubierta seguidora/plato seguidor
- Calefactado
- Recubierto de teflón

Bombas de extrusión
- 79.24 (N/R)
- 79.54 (N/R)
- 134.16 (N/R)
- 134.26 (N/R)
- 134.54 (N/R)
- 134.72 (N/R)
- 330.29 (N)
- 330.40 (N)
- 330.62 (N)
- 580.23 (N)
- 580.35 (N)

(también disponible calefactadas)

Descarga de presión 1

Regulador de presión de material 2

Tubo vertical 3

Cadena energética 4
- También hay disponibles mangueras calefactadas

i La cadena energética garantiza el radio de curvatura más pequeño permitido de las mangueras y, por lo tanto, las protege de daños.

Pistolas 6
- Pistolas de extrusión
- Pistolas AirCombi
- Pistolas Airless

Manejo
- Control con una mano
- Control de 2 manos

Supervisión 5
- Mensaje vaciado rápido de tonel
- Mensaje de vaciado de tonel con desconexión
- Mensaje de vaciado de tonel sin desconexión

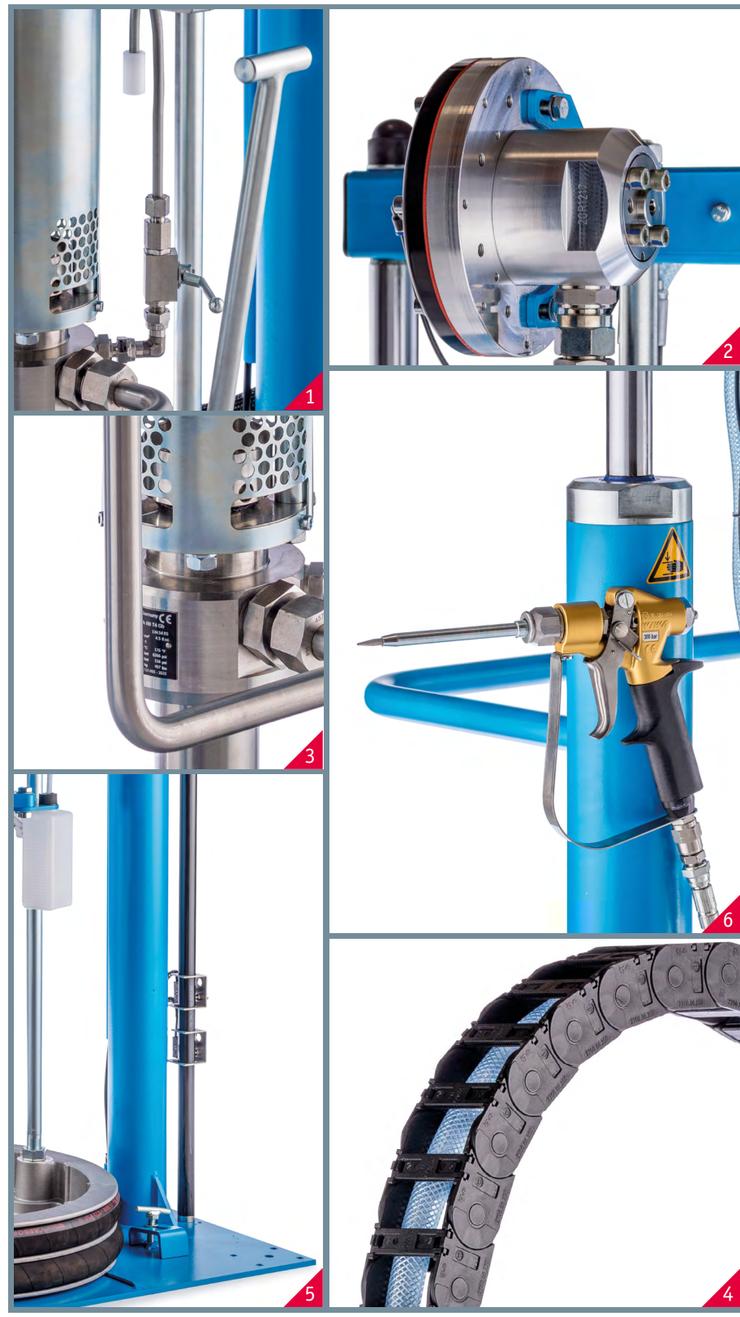

i Nuestros sistemas también los recibe sobre ruedas. Para preguntas sobre su configuración individual, póngase en contacto con nosotros.

Componente principal | Versión | Accesorio | Opción

Utilice todo el potencial de la serie power
con los platos seguidores compatibles ...

Los platos seguidores tienen un sello de junta tórica y se ajustan a contenedores cilíndricos. Por lo tanto, solo son adecuados para un diámetro interior de recipiente **especial**.

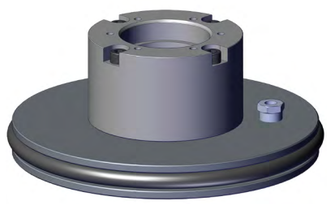

Plato seguidor optimizado para cantidades residuales para contenedores pequeños

Plato seguidor estándar para contenedores grandes

Tamaño de contenedor	Ø interior	Potencia de calefacción (opcional)
Recipiente de 20 a 80 litros	280 - 380 mm	1000 - 2000 W
Tonel de 200 litros	571,5 mm	2100 W

i Las placas de seguimiento y las tapas de seguimiento WIWA calentadas eléctricamente ofrecen la ventaja de poder procesar sin problemas incluso materiales de mayor viscosidad. En las siguientes páginas encontrará un resumen de nuestras opciones de calentamiento.

Ventajas

- Flujo constante de producto al evitar la cavitación
- Bajo pedido, calefactado eléctricamente o recubierto de PTFE
- Protección del contenido del recipiente contra la humedad, el polvo o el endurecimiento por contacto con el aire

WIWA®
Your project deserves it.

... y cubiertas seguidoras

Las cubiertas seguidoras se caracterizan por una junta de labios. Están diseñadas para contenedores cónicos y, por lo tanto, también para **diferentes** diámetros interiores de contenedores.

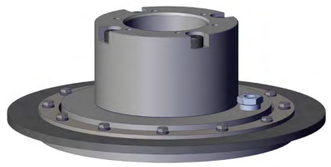

Cubierta seguidora optimizada para cantidades residuales para contenedores pequeños

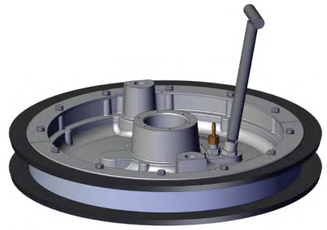

Cubierta seguidora con labio de estanqueidad doble para contenedores grandes

Tamaño de contenedor	Ø interior	Potencia de calefacción (opcional)
Recipiente de 20 a 80 litros	280 - 380 mm	1000 - 2000 W
Tonel de 200 litros	571,5 mm	2100 W

i El equipamiento recubierto de PTFE es más fácil de limpiar porque queda menos material en la superficie, extremadamente lisa y antiadherente. También es extremadamente resistente a sustancias abrasivas, que contienen alcohol o aceitosas.

i Por supuesto, bajo pedido, también podemos fabricar otros tamaños.

Reguladores de presión de material
para selladores, adhesivos y lubricantes

En términos generales, los reguladores de presión de material garantizan que no se exceda una determinada presión de entrega en el lado de salida de un sistema o garantizan que se alcance la presión de trabajo requerida, incluso si prevalecen presiones diferentes en el lado de entrada. También compensan las pulsaciones que pueden ocurrir cuando el material es transportado por bombas de pistón. De esta manera, se puede garantizar un flujo de material uniforme y la calidad de la aplicación permanece estable.

Reguladores para sistemas manuales

Regulador de presión de material manual

- Presión de entrada de material: 100 bar (n.º de pedido: 0651610), 250 bar (n.º de pedido: 0651609), 400 bar (n.º de pedido: 0643777)
- Rango de ajuste: 20 - 100 bar / 20 - 250 bar / 20 - 400 bar
- Entrada de material: G 3/8“
- Diseño de pistón
- Adecuado para materiales de viscosidad baja a media (por ejemplo, grasa, silicona)

Regulador de presión de material manual

- N.º de pedido: 0669404
- Presión de entrada de material: max. 400 bar
- Rango de ajuste: 10 - 320 bar
- Entrada de material: G 3/4“
- Diseño de pistón
- Adecuado para materiales de viscosidad media a alta (por ejemplo, masilla)

i Todos los números de pedido describen el regulador de presión de material correspondiente sin juegos de fijación (mangueras, boquillas dobles, etc.).

Al procesar medios autolubricantes como grasa, aceite y siliconas 1K y 2K, se prefieren los reguladores de presión de material con **pistones**. La cámara del resorte está sellada mediante un sello mecánico.

Los reguladores de presión de material con **membrana** se utilizan en particular para medios reactivos, sensibles a la humedad y abrasivos, como resinas epoxi, poliuretanos y muchos otros materiales. La cámara del resorte está sellada por una membrana.

Regulador para sistemas de automatización

Regulador de presión de material neumático

- N.º de pedido: 0669401
- Presión de entrada de material: max. 400 bar
- Material outlet pressure: 25 - 275 bar
- Entrada de material: G 3/4“
- Diseño de asiento de bolas
- Adecuado para materiales de viscosidad media a alta y sensibles a la humedad

Regulador de presión de material manual

- Presión de entrada de material: max. 400 bar
- Rango de ajuste: 4 - 50 bar / 15 - 150 bar
- Entrada de material: G 3/8“
- Diseño de membrana (n.º de pedido: 0669348), diseño de pistón (n.º de pedido: 0669701)
- Adecuado para materiales abrasivos y de baja a alta viscosidad (por ejemplo, epoxi / PU)

Control total
sobre todos los parámetros importantes

Para que un proyecto tenga éxito, es fundamental conocer en todo momento valores como la presión, el caudal o la temperatura del material procesado y poder intervenir en caso necesario. Ofrecemos una amplia gama de productos para este fin.

Control

Armario de control
- Con pantalla y control
- Posibilidad de lectura de hasta tres valores de medición

Presión

Manómetro D63
- Rangos de medición: 0 - 50/100/400/600 bar
- Entrada de material: G 1/2“

Sensor de presión
- Rango de medición: 0 - 600 bar
- Entrada de material: G 1/4“

Caudal

Contador de carreras neumático
- Rango de medición: 0 - 999.999 carreras

Sensor de carrera inductivo
- Disponible para todas las bombas y motores neumáticos

Caudalímetro
- Rango de medición: 0,16 - 16 l/min
- Entrada de material: G 3/8“ / G 1/2“

Temperatura

Termómetro con puntero
- Rango de medición: -40 - 400 °C

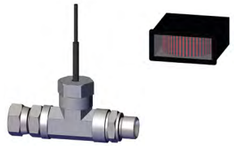

Termómetro analógico
- Rango de medición: 0 - 120 °C

Termómetro digital
- Rango de medición: -50 - 150 °C

Sensor de temperatura PT100
- Rango de medición: -50 - 150 °C

Visualización directa analógica o digital de los valores medidos

Adquisición y control de valores medidos eléctricos a través del armario de control

Nuestras opciones de calefacción
desde el calentador del fondo del barril hasta la manguera de material

Con el armario de control con regulador de temperatura doble se controla de serie el calentamiento de la siguiente placa y de los manguitos. Para las bandas calefactoras del barril y el manguito calefactor de la bomba se necesita una unidad de potencia denominada. Si lo necesita, no dude en ponerse en contacto con nosotros.

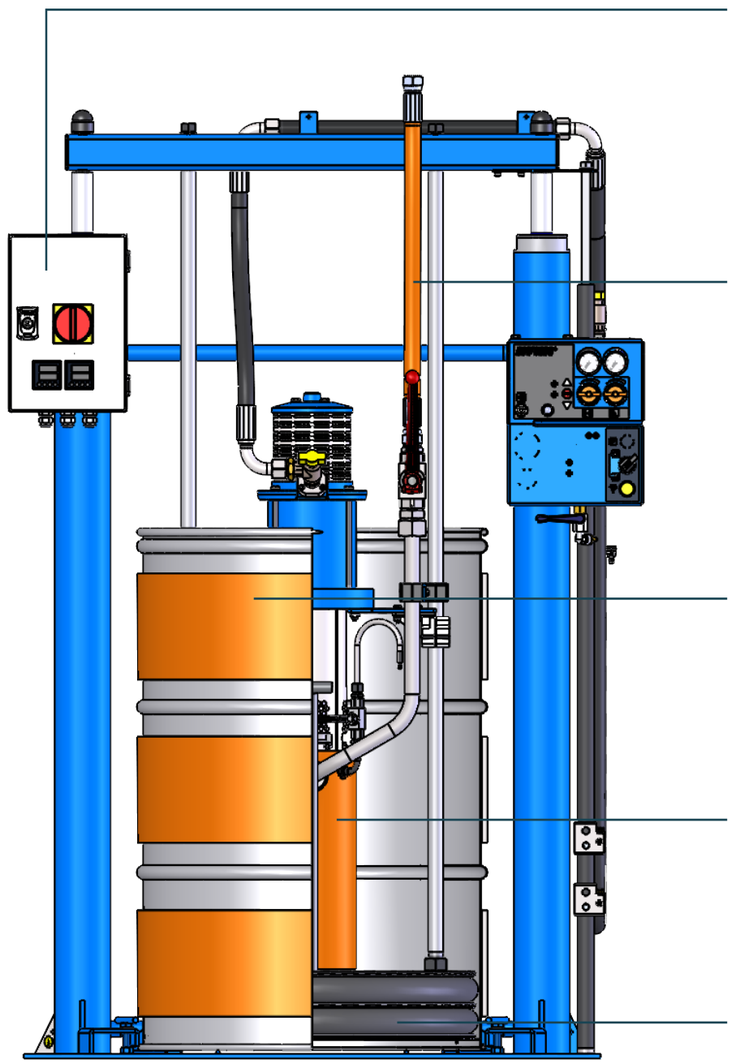

Armario de control completo con controlador de temperatura doble (Nº de pedido: 0670463)

Calentamiento de mangueras

Bandas calefactoras para bidones

Manguitos calefactores para bombas

Placas calefactoras siguientes

Calentadores de fondo de barril

Para precalentar un nuevo contenedor con antelación -de modo que, por ejemplo, no haya que interrumpir el proceso de trabajo en curso- nuestros calentadores de fondo de tambor independientes son ideales.

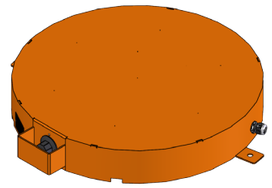

Tamaño del contenedor	Ø interior	Tensión	Temperatura	ATEX	Nº de pedido
Contenedores pequeños	267/312 mm	230 V	30 - 85 °C	No	0663860
		400 V			0666309
Bidón de 216,5 litros	546 mm	230 V	0 - 110 °C	Sí	0639158
	550 - 650 mm		30 - 110 °C	No	0664500
		400 V			0665630
		480 V	máx. 80 °C		0666597

Placas calefactoras siguientes

Para que el material fluya aún mejor, también ofrecemos nuestras placas siguientes calentadas. Esto permite transportar sin esfuerzo incluso productos muy viscosos.

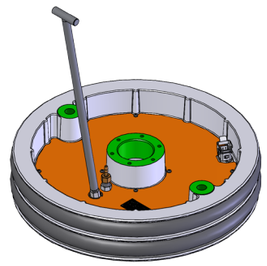

Tamaño del contenedor	Ø interior	Tensión	Potencia	Temperatura	Nº de pedido
Bidón de 216,5 litros	571,5 mm	230 V	2100 W	máx. 85 °C	0670095
					0670097
Contenedores pequeños	280 mm		1000 W		0670604

Cintas calefactoras para barriles y manguitos calefactores para barriles

Mientras que las cintas calefactoras para bidones se adaptan con precisión al tamaño del recipiente correspondiente, los manguitos calefactores pueden ajustarse a diferentes tamaños. Dependiendo de la temperatura deseada, se necesitan uno o varios elementos. Suministramos otros modelos a petición.

Tamaño del contenedor	Longitud	Anchura	Tensión	Potencia	Temperatura	Nº de pedido
Contenedores pequeños	800 mm	125 mm	230 V	300 W	0 - 120 °C	0656881
	1020 mm	400 mm		200 W	0 - 90 °C	0666963
	940 mm	125 mm		500 W	0 - 120 °C	0656882
Bidón de 200 litros	1665 mm	180 mm		1500 W	0 - 120 °C	0656883
	1950 mm	800 mm		1200 W	0 - 90 °C	0667176

i En cada caso se incluye un termostato, un soporte para el barril, un cable de conexión (sin enchufe) y un conductor de protección.

Manguitos de calefacción de la bomba

Nuestros manguitos calefactores con aislamiento térmico, fabricados con tejido de vidrio, pueden colocarse y retirarse de forma fácil y flexible con la ayuda de un cierre de velcro y garantizan un calentamiento uniforme del material que fluye por la bomba.
Las camisas de calefacción para todas las demás bombas de WIWA están disponibles a petición.

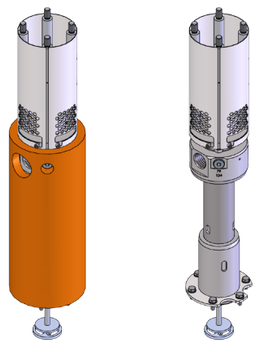

Bomba	Ø	Longitud	Tensión	Potencia	Temperatura	Nº de pedido
Bomba BP 600	94 mm	325 mm	230 V	100 W	máx. 60 °C	0664387

Mangueras de calefacción

Calentar las mangueras es otra forma de garantizar una temperatura constante del material y mantener así la temperatura óptima de trabajo.

Tipo	Presión máx. de funcionamiento	Entrada de material	Tensión	Potencia	Temperatura
DN 12	200/450 bar	G 1/2“	230 V	160 W/m	máx. 100 °C
DN 16	175/400 bar	G 3/4“		200 W/m	
DN 20	150/300 bar	G 1“		260 W/m	

Filtro de alta presión
para una protección integral de su unidad

En pocas palabras, los filtros tienen la misión de evitar la contaminación de los materiales.
De este modo, no sólo protegen su sistema de posibles daños, sino que también aumentan la eficacia de su proceso de producción al garantizar un flujo ininterrumpido.
Este efecto es aún mayor con los accesorios de doble filtro, ya que incluso si un filtro está obstruido, el material puede seguir pasando por el otro.

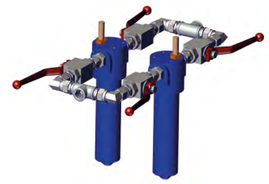

Accesorio de filtro doble
- Entrada de material: G 1“/1/2“
- Presión máx. del material: 250/400 bar

Filtro de alta presión tipo 11 R
- Presión máx. del material: 450 bar
- Entrada de material: M22 x 1,5
- Nº de pedido: 0011800

Filtro de alta presión tipo 13 R
- Presión máx. del material: 450 bar
- Entrada de material: G 1“
- Nº de pedido: 0065285

Filtro en línea
- Presión máx. del material: 400 bar
- Entrada de material: G 1“

Nuestras pistolas para aplicación manual

Ventajas

- Manejo flexible
- Gatillo de accionamiento suave de dos o cuatro dedos
- Óptima movilidad gracias a la articulación giratoria con cojinetes de bolas

N.º de pedido WIWA 250 D: 0015032
N.º de pedido WIWA 500 D: 0015016

WIWA 250 D (500 D)

- Presión de entrada de material:: 300 bar (500 bar)
- Entrada de material: 1/4“ NPSM / 3/8“ NPSM
- Boquilla de salida (n.º de pedido: 0669649)

i Además de la pistola, se deben encargar pedir boquillas o agujas de salida.

Aplicación de extrusión

N.º de pedido WIWA 250 D: 0015032
N.º de pedido WIWA 500 D: 0015016

WIWA 250 D (500 D)

- Presión de entrada de material: 300 bar (500 bar)
- Entrada de material: 1/4“ NPSM / 3/8“ NPSM
- Aguja de salida (n.º de pedido: 0669650)

Aplicación de extrusión

N.º de pedido: 0520012

Pistola de extrusión

- Presión de entrada de material: 350 bar
- Entrada de material: 3/8“ NPSM
- Boquilla de paso (incluida)

Aplicación de extrusión

N.º de pedido WIWA 250 D: 0015032
N.º de pedido WIWA 500 D: 0015016

WIWA 250 D (500 D)

- Presión de entrada de material: 300 bar (500 bar)
- Entrada de material: 1/4“ NPSM
- Articulación giratoria (incluida)

Aplicación de pulverización

Nuestras pistolas para aplicación automática

Ventajas

- Construcción robusta
- Puede usarse con y sin circulación
- Opción de conexión para dispositivo de bloqueo neumático, para una aplicación aún más precisa y rápida

N.º de pedido: 0630876

Pistola automática WIWA 250

- Presión de entrada de material: 250 bar
- Entrada de material: 1/4“ NPSM
- Tamaño de aguja: 4 mm

Aplicación de pulverización

N.º de pedido: 0646339

Pistola automática WIWA 225

- Presión de entrada de material: 225 bar
- Entrada de material: 1/4“ NPSM
- Tamaño de aguja: 3 mm / 4 mm

Aplicación de extrusión

N.º de pedido: 0669171

Válvula de salida de aguja WIWA 250

- Presión de entrada de material: 250 bar
- Entrada de material: 1/4“ NPSM
- Tamaño de aguja: 2,5 mm

Aplicación de extrusión

Válvula dosificadora WIWA

- Presión de entrada de material: 3 - 20 bar (n.º de pedido: 0669730) / 3 - 50 bar (n.º de pedido: 0669740)
- Entrada de material: 1/4“ NPSM
- Tamaño de aguja: 2,5 mm (también disponible en 1 mm o 4 mm)
- Rango de dosificación: 0,001 - 3 cm^3 / 0,003 - 0,2 cm^3

i Exceso de dosificación prácticamente imposible: Con la válvula dosificadora WIWA, la cantidad de descarga se puede determinar con precisión antes de iniciar el proceso de dosificación.

Aplicación de dosificación

Su proyecto merece el equipo más eficiente.

Más rápido, más fácil y más seguro para la aplicación óptima.

Los equipos altamente flexibles de WIWA se pueden adaptar de forma variable y en poco tiempo a los requisitos más diversos. Con nuestros equipos versátiles, de manejo intuitivo y limpieza rápida, marcamos pautas en todo el mundo en cuanto a eficiencia y sencillez.

Soluciones WIWA 2K

WIWA DOSYS M	de la p. 60
Ejemplo de proyecto	de la p. 62
WIWA DOSYS XL	de la p. 64
WIWA DOSYS B	de la p. 66

Dosificación eficaz de pequeñas cantidades

Si las masillas, los adhesivos o los selladores se mezclan a mano, existe el riesgo de que se introduzca aire. Las burbujas resultantes en la superficie tendrían que compensarse con más capas de material, lo que supone un factor de tiempo y costes. Además, el resultado final puede variar según el día y el usuario.

Con la pequeña y móvil **WIWA DOSYS M**, se garantiza una mezcla sin burbujas con una proporción de mezcla constante, asegurando así la calidad constante del trabajo. Además, la extracción de contenedores de diferentes tamaños la convierte en un socio ecológico y que ahorra costes para cualquier tarea.

Las cantidades más pequeñas, incluso de unos pocos mililitros, son el objetivo especial del sistema de fácil manejo, ya que para aplicaciones selectivas puede detenerse incluso en mitad de la carrera para proporcionar la cantidad exacta requerida.

Función de arranque-parada mediante el pedal de control

Alimentación a través de tanque de presión

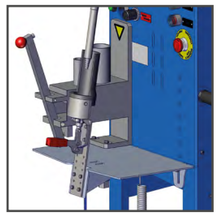

Dispositivo de llenado de cartuchos

Simplemente escanee el código QR y conozca las características y ventajas de este accesorio opcional.

Áreas de aplicación

- Construcción de vehículos (ferroviarios)
- Construcción naval
- Producción de camas de máquinas
- Pegado industrial
- Construcción
- Dosificación puntual de cantidades de material más bien pequeñas (por ejemplo, llenado de cartuchos)

Materiales

- Materiales de relleno a base de resina epoxi, poliuretano o peróxido
- Adhesivos
- Selladores
- Espesantes
- Masillas
- Materiales aislantes

Proyectos aún más exitosos con nuestras soluciones especiales

Datos técnicos	Sistemas de ejemplo WIWA DOSYS M			
Proporción de mezcla	1:1	100:3	2:1	10:1
Rendimiento por carrera doble	0.82 l	0.42 l	0.62 l	0.32 l
Presión máx. de entrada de aire	6 bar			
Características (otras posibles a petición)	Estándar	Proporción de mezcla extrema	Recipiente a presión para comp. B	Con unidad de llenado de cartuchos (carrera reducida a 70)
Nº de pieza	0673800	0666910	0667905	0669960

Accesorios	Nº de pieza
Kit de conversión para unidad de dosificación a relación de mezcla 100:80	0670940
Kit de conversión para unidad de dosificación a relación de mezcla del 2 por ciento	0669298
Funda protectora de PVC de color gris con ventana transparente (dimensiones: 1000 x 650 x 1500 mm)	0667171
Marco completo para cubierta protectora	0667167
Kit de montaje para interruptor de pedal	0671219

Ventajas

- Funcionamiento sencillo
- Clasificado para zonas peligrosas (sin electrónica, control puramente neumático)
- Transporte preciso con sólo pulsar un botón, incluso de las cantidades más pequeñas

WIWA®
Your project deserves it.

Funcionamiento sencillo, enorme beneficio.

Desde 2018, un fabricante alemán para camas de máquinas y componentes basados en granito u hormigón ha estado trabajando con una de nuestras unidades de **WIWA DOSYS M**.

Para fijar los casquillos roscados de acero inoxidable a las bancadas de las máquinas, se utiliza para rellenar pequeñas cantidades de un adhesivo de resina epoxi 2K unas 10 veces al día y aplicarlo a mano. El cliente aprecia especialmente la mezcla absolutamente libre de errores (aquí en una proporción de 1:1), el sencillo manejo y el hecho de que sus empleados puedan dosificar siempre el material exactamente como se necesita. De este modo, se reducen los residuos y los costes.

Altas tasas de entrega sin interrupciones

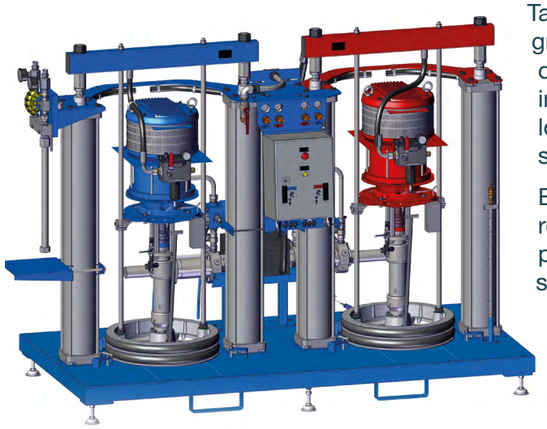

También con la **WIWA DOSYS XL**, más grande y estacionaria, los resultados que varían según el día y el usuario, las irregularidades en la superficie del material y los costosos y largos trabajos de nivelación son cosa del pasado.

El sistema, equipado con pedestales o rodillos, ha sido desarrollado especialmente para recubrimientos industriales de gran superficie en los que se requiere un ritmo de entrega continuo.

Con el **WIWA DOSYS XL**, puede contar con una mezcla sin burbujas con una proporción de mezcla constante y, por tanto, con una calidad constante de su trabajo. La extracción de contenedores de diferentes tamaños lo convierte en un socio ecológico y económico para cada proyecto.

Áreas de aplicación

- Industria
- Industria automovilística
- Industria aeronáutica
- Industria eólica
- Construcción de vagones
- Construcción naval
- Construcción de aparatos y maquinaria
- Construcción de hormigón

Materiales

- Materiales de relleno a base de resinas epoxi, poliuretano o peróxido
- Adhesivos
- Selladores
- Espesantes
- Masillas
- Materiales aislantes

Proyectos aún más exitosos con nuestras soluciones especiales

Datos técnicos	Sistemas de ejemplo WIWA DOSYS XL		
Relación de mezcla	1:1	1:1	5:1
Rendimiento por ciclo	2106 cm^3	2106 cm^3	1263 cm^3
Presión máx. de funcionamiento	208 bar	270 bar	192 bar
Presión máx. de entrada de aire	8 bar		
Fuerza de elevación máx. lado A	7200 N	4400 N	7200 N
Fuerza de elevación máx. lado B	7200 N	4400 N	4400 N
N.º de pedido	0671751	0671752	0671758

i Además de los modelos aquí indicados, se pueden configurar muchos más con diferentes caudales, relaciones de mezcla o variantes de alimentación. Estaremos encantados de asesorarle.

Alimentación a través de grandes contenedores

Brazo giratorio con soporte para pistola

Función de arranque-parada mediante el pedal de control

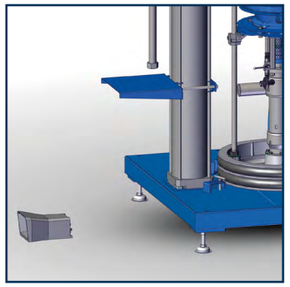

Ventajas

- Precisión y rendimiento
- Innumerables configuraciones personalizadas gracias al diseño modular
- Respeto al medio ambiente y ahorro de costes gracias a la eliminación de los grandes contenedores

WIWA DOSYS B

Your project deserves it.

La potencia se une a la **precisión para ahorrar tiempo**

Para acelerar el curado de materiales especiales de alta viscosidad, se añaden los denominados boosters durante la mezcla, lo que requiere sistemas como nuestro nuevo sistema de dosificación y mezcla WIWA DOSYS B 2K.

Se controla de forma puramente neumática, requiere sólo una fuente de energía y es fácil de manejar incluso sin muchos conocimientos previos.
El porcentaje de refuerzo puede ajustarse de forma variable entre el 1% y el 3%.

The booster percentage can be variably set between 1 and 3 %.

El WIWA DOSYS B transporta ambos componentes del material en la dosificación deseada desde las entradas de material hasta la pieza intermedia y desde allí hasta la lanza de descarga. Sólo la bomba de material para el componente A se acciona directamente. El componente B, es decir, el booster, se dosifica mediante una bomba de barras (véase el código QR). Ésta, a su vez, es movida por la bomba de alta presión del componente A.

El resultado final: ¡una aplicación de cordones precisa y suave!

¿Tiene más tiempo para su proyecto? Entonces también es posible simplemente desenganchar la bomba B y trabajar sólo con el componente A.

Escanee ahora para una prueba de material con un sellador de juntas de carril 1K.

Ventajas

- Flexible
- Funcionamiento sencillo
- Fácil mantenimiento gracias a un diseño sencillo y robusto

Ámbitos de aplicación

- Industria general
- Automoción
- Túnel
- Aislamientos
- Renovación de edificios
- Adhesivos
- Construcción de vehículos ferroviarios

Materiales

- Adhesivo para ventanas
- Sellador de juntas
- Otros materiales de refuerzo

Se utilizó una versión más pequeña del WIWA DOSYS B para rellenar juntas en un aparcamiento.

Tenía un bastidor especial para pasar por encima de juntas anchas, orejetas para la carretilla elevadora y codos para transportar el sistema con una grúa.

Datos técnicos DOSYS B	
Rendimiento máx. por carrera doble	340,4 cm^3
Rendimiento máx. a 20 carreras dobles	6,8 l/min
Relación de presión	38:1
Proporción de mezcla	1 - 3 %
Presión máx. de funcionamiento	304 bar
Presión máx. de entrada de aire	8 bar
Equipamiento	Bastidor fijo o móvil

¿Aún no tienes suficiente con la WIWA?

Revestimientos de protección

Los revestimientos pueden desempeñar diversas funciones en las superficies sobre las que se aplican.

Desde la formación de una capa protectora hasta la provisión de un acabado decorativo, reimaginan la cara y las características de la superficie. La protección contra la intemperie, la defensa contra la tensión mecánica e incluso el rendimiento como retardador de la llama y el fuego son todas las posibles funciones que los recubrimientos pueden proporcionar mientras mantienen el valor del objeto recubierto. Los equipos y sistemas de WIWA proporcionan el acabado perfecto que usted busca. Más de 70 años de experiencia en la aplicación de pinturas, barnices, tintes y revestimientos industriales son la prueba de la calidad y la profesionalidad de nuestros productos, que dan tranquilidad incluso en las condiciones de aplicación más difíciles.

El mantenimiento y la reparación regulares son importantes para el uso a largo plazo de las estructuras. Los sistemas de inyección contribuyen a ello de forma sostenible.

Los materiales de inyección de alto rendimiento, combinados con una tecnología de procesamiento óptima, son requisitos previos para el éxito de los proyectos de inyección. Nuestras soluciones de inyección en la gama de componentes individuales y plurales son insuperables. Somos líderes en la personalización de nuestras tecnologías de sistemas para encontrar la mejor solución para su aplicación. WIWA es su socio óptimo para cada proyecto.

Inyección / Protección de edificios

WIWA NEWS

www.wiwa.de/en/newsletter

El sitio web de la WIWA no deja ninguna pregunta sin responder.

En nuestra página web encontrará todos los productos de las tres unidades de negocio de WIWA: Revestimientos de protección, Inyección/Protección de la construcción y Extrusión/Manipulación de materiales, claramente presentados. Para no perderse ninguna de nuestras novedades, también puede inscribirse allí en nuestro boletín WIWA NEWS.

No obstante, si tiene alguna duda, puede ponerse en contacto directamente con un empleado de la WIWA a través del chat del sitio web.

WIWA EXTRUSIÓN Y MANIPULACIÓN DE MATERIALES • ES • Las ilustraciones pueden contener accesorios opcionales sujetos a recargo.
Reservado el derecho a errores tipográficos y a modificaciones técnicas. • 10/2022

WIWA Wilhelm Wagner GmbH & Co. KG
WIWA Wilhelm Wagner GmbH & Co. KG
@wiwa_airless_global_hq
+49 (0) 6441 609-0
info@wiwa.de

Sede principal y centro de producción ubicado en Alemania
WIWA Wilhelm Wagner GmbH & Co. KG
Gewerbestraße 1-3
35633 Lahnau, Alemania
Teléfono: +49 (0) 64 41 / 6 09-0
www.wiwa.com

WIWA EE. UU.
WIWA LLC – EE. UU., Canadá, Latinoamérica
107 N. Main St., Alger, OH 45812
Teléfono: +1-419-757-0141
Gratuito: +1-855-757-0141
www.wiwausa.com

ISO 9001
BUREAU VERITAS
Certification