Your project deserves it.

Instructuni de utilizare

WIWA 500

Pistol de Stropit Airless

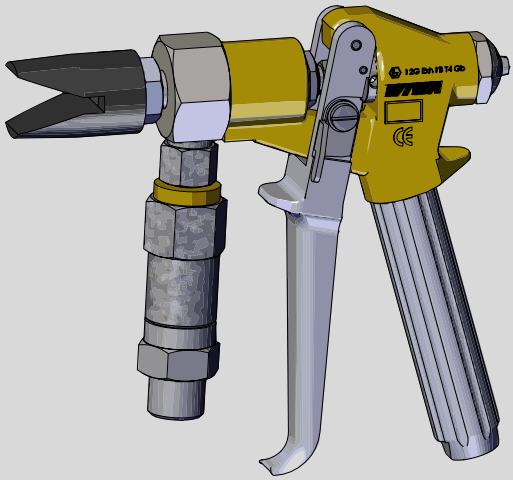

sp01_BA_ro_B0550001 ✓(2021/01/29)

Declaraţia de conformitate CE

conform anexei II, nr. 1 A a Directivei privind maşinile 2006 / 42 / CE

Prin prezenta, firma	**WIWA Wilhelm Wagner GmbH & Co. KG** **35633 Lahnau** **Gewerbestraße 1–3** **Germania**
declară că pistolul de stropit de tipul	**WIWA 500**

este în conformitate cu prevederile directivelor menţionate mai sus.

Responsabil cu documentaţia: **WIWA**, +49 (0)6441 609-0

Lahnau, 24 septembrie 2025

Loc, dată

Dipl.-Ing. (FH) Peter Turczak
Director general

Declaraţia de conformitate UE

conform directivelor ATEX

Prin prezenta, firma	**WIWA Wilhelm Wagner GmbH & Co. KG** **35633 Lahnau** **Gewerbestraße 1–3** **Germania**
declară că pistolul de stropit de tipul	**WIWA 500**

este în conformitate cu prevederile directivei 2014 / 34 / UE.

Pistolul de stropit menţionat este alocat în grupa II, categoria 2G.

Marcajul: Ex II 2G Ex h IIB T4 Gb

Lahnau, 24 septembrie 2025

Loc, dată

Dipl.-Ing. (FH) Peter Turczak
Director general

Conţinut

1 Prefaţă 1

2 Securitatea 3
2.1 Semnificaţia simbolurilor 3
2.2 Indicaţii de securitate 6
2.2.1 Presiunea de lucru 7
2.2.2 Riscuri din cauza jetului de stropit 7
2.2.3 Riscuri din cauza încărcării electrostatice . . . 8
2.2.4 Riscuri din cauza suprafeţelor fierbinţi 9
2.2.5 Protecţia contra exploziei 9
2.2.6 Riscuri pentru sănătate 10
2.3 Dispozitivele de siguranţă 11
2.3.1 Protecţie duză 12
2.3.2 Mâner de siguranţă 13
2.3.3 Cadru de protecţie 14
2.4 Personalul de operare și de întreżinere 14
2.4.1 Obligaţiile administratorului 14
2.4.2 Calificarea personalului 14
2.4.3 Operatorii autorizaţi 15
2.4.4 Echipamentul individual de protecţie 15
2.5 Cereri de despăgubire şi răspunderea 16
2.5.1 Piese de schimb 16
2.5.2 Accesoriile 17
2.6 Comportamentul în caz de urgență 17
2.6.1 Scurgeri 17
2.6.2 Vătămări 18

3 Descriere 19
3.1 Utilizarea conformă cu destinaţia 19
3.2 Utilizările eronate 20
3.3 Privire de ansamblu asupra modelului 21
3.4 Structură 24
3.5 Extinderi şi accesorii opţionale 26

4 Transportul şi montajul 28
4.1 Conţinutul livrării 28
4.2 Montajul 28
4.2.1 Utilizarea duzei de stropit 29
4.2.2 Montarea filtrului incorporabil în mâner 29
4.2.3 Racordarea furtunului de material 30

5 Exploatarea 31
5.1 Punerea în funcţiune a pistolului de stropit 31
5.1.1 Reglarea presiunii de stropire 31
5.1.2 Sfaturi pentru acoperiri bune 33
5.1.3 Sfaturi pentru acoperiri bune – în cazul amestecului extern 34
5.2 Întreruperea lucrului 34

6 Întreţinerea curentă 35
6.1 Planul de întreţinere curentă 36
6.2 Lubrifierea pistolului de stropit 36
6.3 Reglarea jocului sau a intervalului de prindere al clapetei de blocare 37
6.4 Curăţarea filtrului incorporabil 38
6.5 Înlocuiţi garnitura de etanşare şi acul supapei 39
6.6 Curăţarea manşonului de ghidare 41
6.7 Înlocuirea garniturilor mânerului pistolului 43

7 Remedierea defecţiunilor 44

8 Lista piese de schimb 46

1 Prefaţă

Stimate utilizator!

Ne bucurăm că v-aţi decis să achiziţionaţi un pistol de stropit de la firma noastră.

Instrucţiunile de utilizare existente se adresează personalului de operare şi de întreţinere curentă. El conţine toate informaţiile care sunt necesare pentru manevrarea acestui pistol de stropit.

Utilizatorul trebuie să asigure că personalul de operare şi de întreţinere curentă are la dispoziţie instrucțiunile de utilizare într-o limbă cunoscută.

Suplimentar la instrucțiunile de utilizare sunt indispensabile informaţiile suplimentare privind exploatarea sigură a instalației. Citiţi şi aveţi în vedere directivele şi prescripţiile de prevenire a accidentelor valabile în ţara dumneavoastră.

În Germania acestea sunt:

- DGUV 100-500, cap. 2.29 „Prelucrarea materialelor de acoperire”,
- DGUV 100-500, cap. 2.36 „Lucrări cu aparate cu jet de lichid”,

ambele de la asociaţia profesională a industriei gazelor, termoficării şi apelor.

Vă recomandăm să adăugaţi în instrucţiunile de utilizare toate directivele şi prescripţiile de prevenire a accidentelor relevante.

Suplimentar, trebuie respectate fișele tehnice de securitate, indicaţiile producătorului şi directivele de prelucrare pentru materialele de acoperire sau de transport.

Dacă aveţi întrebări, vă stăm bucuroşi la dispoziţie. Rezultate bune de lucru cu pistolul dvs. de stropit vă urează

WIWA Wilhelm Wagner GmbH & Co. KG

Drepturi de autor
© 2025 **WIWA**

Drepturile de autor ale acestor instrucțiuni aparțin
WIWA Wilhelm Wagner GmbH & Co. KG
Gewerbestraße 1–3 • 35633 Lahnau • Germania
telefon: +49 (0)6441 609-0 • fax: +49 (0)6441 609-2450
email: info@wiwa.de • pagina web: www.wiwa.de

Instrucţiunile existente sunt destinate exclusiv pentru personalul de pregătire, de operare şi de întreţinere curentă. Este interzisă transmiterea acestor instrucţiuni pentru multiplicarea, valorificarea sau divulgarea conţinutului, dacă acest lucru nu este permis în mod expres. Încălcările acestei dispoziţii duc la obligativitatea unor despăgubiri. Toate drepturile de înregistrare pentru patente şi brevete de exploatare sau de patentare pentru design, culoare şi formă sunt rezervate.

2 Securitatea

Acest pistol de stropit a fost conceput şi fabricat luându-se în considerare toate criteriile tehnice de securitate. Ea corespunde ultimelor standarde tehnice şi prescripţiilor valabile de prevenire a accidentelor. Pistolul de stropit a ieşit din fabrică în stare impecabilă şi asigură o securitate tehnică ridicată. Cu toate acestea, în caz de operare greşită sau utilizare abuzivă, pot apărea pericole pentru:

- integritatea corporală și viața operatorului sau a terților,
- maşină sau alte valori materiale ale administratorului,
- lucrul eficient al maşinii.

În principiu, orice mod de lucru care influenţează siguranţa personalului de operare şi a pistolului de stropit trebuie întrerupt. Toate persoanele care au de-a face cu punerea în funcţiune, operarea, îngrijirea, reparaţia şi întreţinerea curentă a pistolului de stropit trebuie să fi citit şi înţeles în prealabil instrucțiunile de utilizare – în special capitolul „Securitatea”.

Este vorba de siguranţa dvs!

Recomandăm administratorului pistolului de stropit să confirme aceasta în scris.

2.1 Semnificaţia simbolurilor

Indicaţiile de securitate avertizează contra posibilelor pericole de accidentare şi numesc măsurile necesare pentru evitarea accidentelor. În instrucţiunile de utilizare de la **WIWA** sunt scoase în evidenţă indicaţiile de securitate şi sunt marcate după cum urmează:

PERICOL
Semnalează pericole de accident, unde nerespectarea unei indicaţii de securitate duce cel mai probabil la vătămări grave până la moarte!

ATENTIONARE

Semnalează pericole de accident, unde nerespectarea unei indicaţii de securitate duce la vătămări grave până la moarte!

ATENTIE

Semnalează pericole de accident, unde nerespectarea unei indicaţii de securitate duce la vătămări!

Semnalează indicaţii importante pentru manevrarea corectă a pistolului de stropit. În caz de nerespectare, pot apărea pagube la maşina sau în zona adiacentă.

În indicaţiile de siguranţă pentru riscurile de accidentare cu pericol de rănire sunt folosite diverse pictograme, în funcţie de sursele de pericol – exemple:

Pericol general de accidentare

Pericol de explozie datorită atmosferei explozive

Pericol de explozie datorită materialelor explozive

Pericol de accidentare datorat tensiunii electrice, resp. încărcării electrostatice

Atenționare cu privire la substanțe corozive

Pericol de strivire din cauza componentelor mobile

Pericol de vătămare din cauza componentelor rotative

Pericol de ardere din cauza suprafețelor fierbinți

Pericol de degerare datorat suprafețelor reci

Obligațiile de siguranță indică, în primul rând, asupra purtării echipamentului personal de protecție. Ele sunt de asemenea, evidenţiate în mod deosebit şi sunt marcate după cum urmează:

Purtați îmbrăcăminte de protecție

Marchează obligativitatea de a purta îmbrăcămintea de protecție prescrisă, pentru a evita rănirea pielii prin materiale prelucrate sau gaze.

Utilizați protecție pentru ochi

Marchează obligativitatea de a purta ochelari de protecție prescrisă, pentru a evita rănirea ochilor prin materiale împroșcate, gaze, vapori sau praf.

Utilizați căști de protecție

Marchează obligativitatea de a purta protecție pentru auz, pentru a evita deteriorarea auzului prin zgomot.

Folosiți protecție pentru respirație

Marchează obligativitatea de a purta o protecție pentru respirație, pentru a evita deteriorarea căilor respiratorii prin gaze, vapori sau praf.

Purtați mănuși de protecție

Marchează obligativitatea de a purta o protecție pentru respirație, pentru a evita deteriorarea căilor respiratorii prin gaze, vapori sau praf.

Purtați încălțăminte de protecție

Marchează obligativitatea de a purta încălțăminte de protecție, pentru a evita rănirea picioarelor de obiectele care se răstoarnă, cad sau se rostogolesc și pentru a evita alunecarea pe suprafețele alunecoase.

Semnalează trimiteri la directivele, indicațiile de lucru și instrucțiunile de utilizare, care conțin informații foarte importante și trebuie neapărat respectate.

2.2 Indicaţii de securitate

ATENTIONARE

Reţineţi întotdeauna că pistolul de stropit funcţionează la înaltă presiune şi în caz de manevrare improprie pot apărea vătămări care pun viaţa în pericol!

Respectaţi şi urmaţi permanent toate notele din aceste instrucţiuni de utilizare şi din instrucţiunile de utilizare ale aparatului de stropit, la care este operat pistolul de stropit.

2.2.1 Presiunea de lucru

ATENTIONARE

Componentele care nu sunt concepute pentru presiunea maximă de lucru, se pot crăpa şi pot provoca vătămări grave.

- Presiunea de lucru maximă permisă a pistolului de stropit trebuie să fie egală sau mai mare decât presiunea de lucru maximă permisă a aparatului de stropit la care se operează pistolul.
- Furtunurile de material şi legăturile de furtunuri trebuie să corespundă presiunii maxime de lucru, inclusiv factorului de siguranţă necesar.
- Furtunurile de material nu trebuie să prezinte scurgeri, îndoituri, semne de uzură sau umflături.
- Legăturile de furtunuri trebuie să fie ferme.

2.2.2 Riscuri din cauza jetului de stropit

ATENTIONARE

Materialul se scurge din cauza presiunii mari a pistolului de stropit. Jetul de stropit poate provoca vătămări grave din cauza efectului său de tăiere sau prin pătrunderea sub piele sau în ochi.

- Nu îndreptaţi niciodată pistolul de stropit direct spre alte persoane sau spre animale!
- Nu ţineţi niciodată degetul sau mâna în faţa pistolului de stropit!
- Nu prindeţi niciodată cu mâna jetul de stropit!
- În timpul lucrului, ţineţi întotdeauna pistolul de stropit strâns în mână, întrucât ar putea apărea forţe mari de recul, la presiuni ridicate de lucru.

ATENTIONARE

O evacuare neintenţionată a materialului din pistolul de stropit poate provoca vătămări corporale şi pagube materiale.

- Nu fixați declanșatorul pistolului de stropit în timpul funcționării!
- La fiecare întrerupere a lucrului, securizaţi pistolul de stropit!
- Verificaţi siguranţa pistolului de stropit înainte de fiecare punere în funcţiune!

2.2.3 Riscuri din cauza încărcării electrostatice

ATENTIONARE

Datorită vitezelor de curgere se poate ajunge la o încărcare electrostatică. Descărcările statice pot provoca incendii şi explozii.

- Asiguraţi-vă că maşina este împământată în conformitate cu prescripţiile!
- Împământaţi şi obiectul care trebuie acoperit.
- Utilizați întotdeauna recipiente deschise, electroconductoare și amplasați-le pe o suprafață împământată.
- Nu pulverizaţi niciodată solvenţi sau materiale care conţin solvenţi în bidoane cu gât îngust sau butoaie cu locaş de cep!
- Utilizaţi numai furtunuri de material electroconductoare. Toate furtunurile originale de material ale **WIWA** sunt conductoare şi adaptate la aparatele noastre.
- Utilizaţi numai accesorii/componente de accesorii electroconductoare.

ATENTIONARE

Maşinile murdare pot fi încărcate electrostatic. Descărcările statice pot provoca incendii şi explozii.

- Menţineţi maşina curată.
- Efectuaţi lucrările de curăţare întotdeauna în afara domeniilor Ex.

2.2.4 Riscuri din cauza suprafeţelor fierbinţi

ATENTIE

Dacă se utilizează radiatoare pentru material Suprafețele mașinii pot deveni fierbinți. Există pericol de arsuri.

- La prelucrarea materialelor încălzite, purtaţi întotdeauna mănuşi cu protecţie pentru antebraţ!
- Furtunurile de material nu trebuie să atingă suprafețele fierbinți ale radiatoarelor pentru material.

2.2.5 Protecţia contra exploziei

În instrucțiunile de la **WIWA** sunt utilizate următoarele prescurtări:

- Protecția anti-ex: Protecţia contra exploziei
- Zona Ex: zonă cu potențial exploziv, respectiv fără protecție contra exploziei
- Zona non-Ex: zonă fără potențial exploziv, respectiv cu protecție contra exploziei
- Zona Ex: Zona cu protecție contra exploziei, conform Directivei ATEX
- Cunoștințe ATEX: Cunoștințe referitoare la protecția contra exploziei, conform Directivei ATEX

Aparatele care nu sunt protejate contra exploziei nu trebuie utilizate în puncte de lucru vizate de Regulamentul de protecţie împotriva exploziilor!

Maşinile protejate contra exploziilor sunt detectate pe baza marcajului Ex corespunzător de pe plăcuţa de fabricaţie şi /sau declaraţia de conformitate ATEX ataşată.

Maşinile protejate contra exploziilor îndeplinesc cerinţele directivei ATEX pentru grupa de aparate, categoria de aparate şi clasa de temperatură indicate pe aparat, respectiv în declaraţia de conformitate.

Administratorul are obligaţia de a stabili clasificarea zonelor conform directivei ATEX, anexa II, nr. 2.1-2.3 respectând măsurile inspectoratului de resort autorizat. Administratorul trebuie să verifice şi să asigure, că toate datele tehnice şi marcajul conform ATEX coincid cu prescripţiile necesare.

Pentru aplicaţii în cazul cărora defectarea aparatului poate cauza rănirea personalului, trebuie aplicate măsuri de siguranţă corespunzătoare de către administrator.

2.2.6 Riscuri pentru sănătate

ATENTIE

În funcţie de materialele care sunt prelucrate, pot lua naştere vapori de solvenţi care pot duce la leziuni ale sănătăţii şi deteriorări ale obiectelor.

- Aveți grijă să existe o aerisire și o ventilație suficientă a locului de muncă.
- Întotdeauna aveţi în vedere fișele tehnice de securitate și indicaţiile de prelucrare de la producătorii de materiale.

La lucrul cu vopseluri, solvenți, uleiuri, grăsimi și alte substanțe chimice, respectați indicațiile de siguranță și de dozare ale producătorului și normele general valabile.

Pentru curăţarea pielii folosiţi numai substanţe corespunzătoare de protecţie, de curăţare şi de îngrijire a pielii.

În sistemele închise sau aflate sub presiune pot apărea reacţii chimice periculoase, dacă piesele din aluminiu sau zincate intră în contact cu 1,1,1 - tricloretan, clorură de metil sau alţi solvenţi care conţin hidrocarburi clorurate (FCKW). Dacă doriţi să prelucraţi materiale care conţin substanţele menţionate, vă recomandăm să luaţi legătura direct cu producătorii de materiale pentru a vă explica domeniul lor de utilizare.

Pentru astfel de materiale vă stă la dispoziţie o serie de maşini în variantă rezistentă la rugină şi acid.

2.3 Dispozitivele de siguranţă

ATENTIONARE

Dacă unul dintre dispozitivele de siguranţă lipseşte sau nu este complet funcţional, nu este asigurată securitatea în funcţionare a aparatului!

- ➤ Scoateţi imediat aparatul din funcţiune, dacă identificaţi deficienţe la dispozitivele de siguranţă sau alte deficienţe la aparat.
- ➤ Puneţi din nou aparatul în funcţiune numai după ce aţi înlăturat complet deficienţele.

Aparatul este echipat cu următoarele dispozitive de siguranță:

Nr.	Notaţia
1	Protecţie duză
2	Mâner de siguranţă
3	Cadru de protecţie

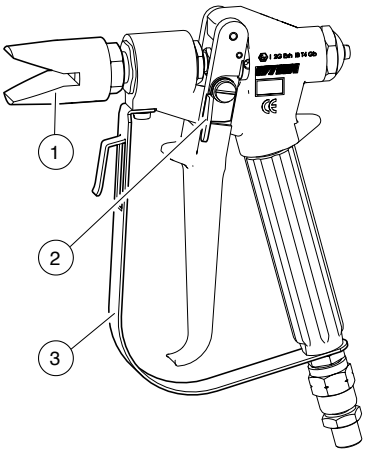

fig. 1: Dispozitivele de siguranță de la pistolul de stropit

Verificaţi dispozitivele de siguranță ale aparatului:

- ➤ înainte de punerea în funcţiune,
- ➤ întotdeauna înainte de începerea lucrului,
- ➤ după toate lucrările de reglare,
- ➤ după toate lucrările de curățare, întreţinere curentă şi reparaţii.

Listă de verificare:

- ☐ Este funcţionarea mânerului de siguranţă în ordine?
- ☐ Este protecţia duzei montată fix?
- ☐ Este cadrul de protecţie montat fix şi nedeteriorat?

2.3.1 Protecţie duză

Protecţia duzei previne o deteriorare a duzei de stropit, care ar putea apărea, de ex., la căderea pistolului de stropit.

În continuare, se împiedică contactul palmei direct cu jetul de stropit la evacuarea duzei.

ATENTIONARE

Dacă pistolul de stropit se operează fără protecţia duzei, acest lucru poate cauza vătămări grave şi prejudicii materiale.

➤ Nu puneţi niciodată pistolul de stropit în funcţiune fără protecţia duzei.

2.3.2 Mâner de siguranţă

Prin intermediul mânerului de siguranță, pistolul de stropit este asigurat împotriva acționării neintenționate. Mânerul de siguranță este rabatat în jos spre maneta de declanșare.

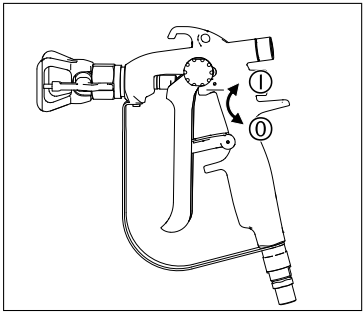

fig. 2: Pistol asigurat

La fiecare întrerupere a sarcinii de lucru, pistolul de stropit trebuie securizat – chiar dacă este pentru o perioadă scurtă.

Pentru a dezasigura pistolul, mânerul de siguranță este rabatat în sus.

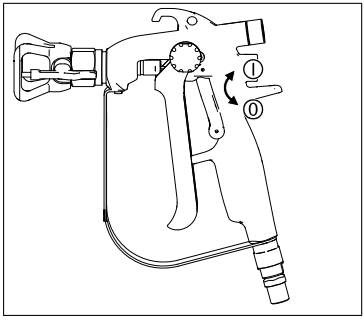

fig. 3: Pistol pregătit

2.3.3 Cadru de protecţie

Cadrul de protecţie securizează pistolul de stropit împotriva acţionării neintenţionate a declanşatorului – de exemplu, din cauza lovirii sau căderii pistolului de stropit.

2.4 Personalul de operare și de întreținere

2.4.1 Obligaţiile administratorului

Administratorul:

- este răspunzător pentru şcolarizarea personalului de operare şi de întreţinere,
- trebuie să instruiască personalul de operare şi de întreţinere pentru lucrul corect cu pistolul de stropit şi pentru purtarea îmbrăcămintei corecte de lucru şi a echipamentului de protecţie,
- trebuie să pună la dispoziţia personalului de operare şi de întreţinere ajutoare la lucru, de ex. dispozitive de ridicare pentru transportul aparatelor de stropit sau a recipientelor,
- trebuie să facă accesibil personalului de operare şi de întreţinere manualul utilizatorului şi trebuie să aibă grijă ca acesta să rămână permanent disponibil,
- trebuie să se asigure că personalul de operare și de întreținere a citit și a înțeles manualul utilizatorului.

Abia apoi se poate pune pistolul de stropit în funcţiune.

2.4.2 Calificarea personalului

În funcție de calificarea lor, se deosebesc două grupe de persoane:

- **Operatorii instruiţi** au fost pregătiţi la un curs prin intermediul administratorului pistolului de stropit, asupra sarcinilor transferate lor şi asupra posibilelor pericole în cazul comportamentului incorect.

➤ **Personalul şcolarizat** este împuternicit de către producătorul pistolului de stropit, pe baza unei instruiri, să efectueze lucrări de întreţinere şi reparaţii la pistolul de stropit, să recunoască singuri posibilele pericole şi să evite periclitările.

2.4.3 Operatorii autorizaţi

Activitate	Calificări
Reglare și operare	Operator instruit
Curățare	Operator instruit
Întreținere	Personal școlarizat
Reparație	Personal școlarizat

Copiii, tinerii sub 16 ani și persoanele neinstruite nu au voie să lucreze cu acest pistol de stropit.

2.4.4 Echipamentul individual de protecţie

Purtaţi îmbrăcăminte de protecţie

Purtaţi întotdeauna îmbrăcămintea de protecţie prescrisă pentru mediul dvs. de lucru (de ex. îmbrăcăminte de protecţie antistatică în zone cu pericol de explozie) şi în plus, respectaţi recomandările din fişa tehnică de securitate a producătorului materialului.

Utilizaţi protecţie pentru ochi

Purtaţi ochelari de protecţie, pentru a evita rănirea ochilor prin materiale împroşcate, gaze, vapori sau praf.

Utilizaţi căşti de protecţie

Începând de la un nivel sonor de 85 dB(A), trebuie să utilizați căști de protecție. Căștile de protecție trebuie pregătite de către administrator.

Folosiţi protecţie pentru respiraţie

Chiar dacă formarea ceţii de material este redusă la minimum la setarea corectă a presiunii şi în modul de lucru corect, vă recomandăm să folosiţi o mască de protecţie a respiraţiei.

Purtați mănuși de protecție

Purtați mănuși de protecție antistatice, rezistente la substanțe chimice, cu protecție a antebrațului, pentru a evita rănirile datorate substanțelor chimice agresive, rănirilor prin ardere la prelucrarea materialelor încălzite sau degerarea prin contactul cu suprafețe foarte reci.

Purtaţi încălţăminte de protecţie

Purtaţi încălţăminte de protecţie antistatică, pentru a evita rănirea picioarelor de obiectele care se răstoarnă, cad sau se rostogolesc şi pentru a evita alunecarea pe suprafeţele alunecoase.

2.5 Cereri de despăgubire şi răspunderea

În măsura în care nu s-a convenit altfel,

- condiţiilor noastre comerciale generale (AGB) se aplică pentru livrările de pe teritoriul Germaniei,
- iar pentru livrările din restul ţărilor se aplică Orgalime SI 14.

2.5.1 Piese de schimb

- În caz de întreţinere curentă şi reparaţie a pistolului de stropit pot fi utilizate numai piesele de schimb originale ale firmei **WIWA**.

- În caz de utilizare a pieselor de schimb, care nu au fost fabricate, respectiv livrate de **WIWA**, garanţia şi răspunderea îşi pierd valabilitatea.

2.5.2 Accesoriile

- Dacă utilizaţi accesorii originale de la **WIWA**, este asigurat domeniul de utilizare al acestora în maşinile noastre.
- Dacă utilizaţi accesorii străine, acestea trebuie să fie adecvate pentru pistolul de stropit – în special în privinţa presiunii de lucru, datelor de racord electric, a mărimilor de racordare și, dacă este cazul, a utilizării în zonele Ex. **WIWA** nu răspunde pentru pagubele sau vătămările rezultate de la aceste piese.
- Dispoziţiile de securitate ale accesoriilor trebuie neapărat respectate. Aceste dispoziţii de securitate se află în manualele separate de exploatare ale accesoriilor.

2.6 Comportamentul în caz de urgență

2.6.1 Scurgeri

ATENTIONARE

În cazul scurgerilor, materialul ieşit poate fi sub înaltă presiune şi poate cauza vătămări corporale grave şi pagube materiale.

- Opriţi imediat aparatul de stropit şi depresurizaţi-l. În acest sens, respectaţi şi urmaţi notele din manualul utilizatorului pentru aparatul de stropit.
- Strângeţi îmbinările filetate şi înlocuiţi componentele defecte (numai de către personal instruit).
- Nu etanşaţi scurgerile de la racorduri şi de la furtunurile sub înaltă presiune manual sau prin înfăşurare.
- Nu peticiţi furtunurile de material/sub înaltă presiune!
- Înainte de repunerea în funcţiune a aparatului de stropit, verificaţi etanşeitatea furtunurilor şi a îmbinărilor filetate.

2.6.2 Vătămări

În eventualitatea în care sunt provocate vătămări din cauza materialului prelucrat sau a solventului, ţineţi întotdeauna la îndemână fişa tehnică de securitate a producătorului, pentru medicul curant (adresa furnizorului, respectiv a producătorului, numărul de telefon, denumirea materialului şi numărul materialului).

3 Descriere

WIWA 500 cu trăgaci cu acţionare lentă cu patru degete a fost special proiectat pentru acoperirea suprafeţelor mari.

Acesta dispune de o presiune de lucru maximă permisă de 500 bar (250-300 bar la **WIWA** 500 FD cu amestec extern) şi o temperatură a materialului maximă permisă de 80 °C.

Aceste date sunt marcate direct pe corpul pistoalelor, precum marcajul CE şi ATEX.

WIWA 500 se utilizează împreună cu toate aparatele de stropit cunoscute Airless.

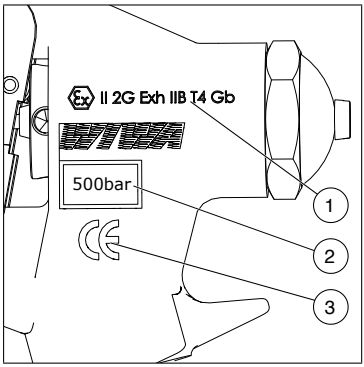

fig. 4: Date de pe corpul pistolului

Nr.	Notaţia
1	Marcaj ATEX
2	Presiunea max. de lucru
3	Marcaj CE
4	Temperatura max. a materialului

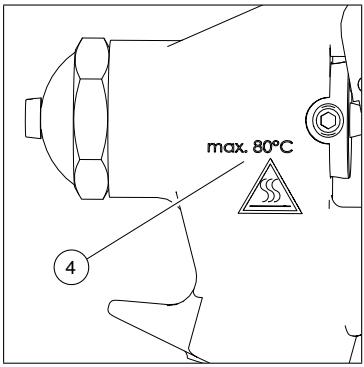

fig. 5: Date de pe corpul pistolului

3.1 Utilizarea conformă cu destinaţia

WIWA 500 este destinat aplicării materialelor cu vâscozitate redusă, până la ridicată, în sectorul comercial şi industrial.

Din utilizarea conformă cu destinaţia fac parte, în plus:

- respectarea documentaţiei tehnice și
- respectarea directivelor de exploatare, de întreţinere curentă şi de întreţinere generală.

3.2 Utilizările eronate

Orice altă utilizare decât cele numite în documentația tehnică sunt utilizări eronate, pot cauza vătămări corporale şi pagube materiale și duc la stingerea garanției.

O utilizare eronată este în special atunci când

- sunt prelucrate materiale nepermise,
- sunt făcute transformări constructive sau modificări din proprie iniţiativă,
- dispozitivele de protecţie sunt demontate, modificate sau ocolite,
- sunt montate piese de schimb care nu sunt produse, resp. nu au fost livrate de **WIWA**,
- sunt folosite accesorii care nu sunt potrivite pentru maşină (vezi capitol 2.5.2 pornit pagina 17),
- pistoalele de stropit fără marcaj Ex sunt utilizate în zone cu pericol de explozie,
- pistolul de stropit este operat în afara limitelor de operare conform plăcuţei de fabricaţie.

3.3 Privire de ansamblu asupra modelului

Denumirea modelului 500 (= presiune de lucru max. 500 bar) se specifică prin următoarele litere:

- D = Articulaţie rotativă
- F = Racord frontal
- FI = Filtru incorporabil M200 în mâner

Model	Nr. art.	Racord material	Racord duză	Protecţie duză	Altele
500	0011479	fix	11/16” UNS	standard	
500 D	0015016	Articulaţie rotativă	11/16” UNS	standard	
500 D-FI	0015105	Articulaţie rotativă	11/16” UNS	—	Filtru incor-porabil
500 D	0643409	Articulaţie rotativă	7/8”	pentru duze de inversare	
500 D-FI	0646452	Articulaţie rotativă	7/8”	—	Filtru incor-porabil
500 D	0662603	Articulaţie rotativă	11/16” UNS	—	
500 F	0012092	Frontal	11/16” UNS	standard	
500 F	0643411	Frontal	7/8”	pentru duze de inversare	
500 FD	0644977	Articulaţie rotativă frontală	11/16” UNS	standard	Racod frontal 1/2” NPSM
500 FD	0647352	Articulaţie rotativă frontală	7/8”	pentru duze de inversare	Racod frontal 1/2” NPSM
500 F	0647352A	Frontal	7/8”	pentru duze de inversare	Racod frontal 1/2” NPSM

500 FD	0658752	Articulaţie rotativă frontală	11/16” UNS	standard	Racord frontal 1/2” NPSM, acul supapei ∅ 5 mm
500 FD	0669799	Articulaţie rotativă frontală	7/8” UNS	standard	Acul supapei ∅ 5 mm
500 FD	0667400	Articulaţie rotativă frontală 1/2” NPSM (A/B)	11/16” UNS	pentru duze de inversare	Amestecare exterioară, comutator de inversare cu duză de inversare

Dacă nu se precizează altceva, pistoalele de stropit prezintă următoarele caracteristici:

- Declanşator cu 4 degete cu mâner din metal
- Acul supapei ∅ 3 mm
- Filet de conectare material ¼” NPSM (la articulația rotativă sau la racordul frontal)
- Presiunea max. de lucru: 500 bar
- Temperatura max. a materialului: 80 ˚C

Gamele de modele 500 **D** şi 500 **FD** sunt dotate cu o **articulație rotativă** la admisia materialului, care facilitează utilizarea flexibilă a pistolului de stropit, fără răsucirea furtunului de material.

Diferenţa dintre gama de modele 500 **FD** şi 500 **F** faţă de alte pistoale de stropit din seria 500 este **racordul frontal** pentru furtunul de material. Întrucât materialul nu este ghidat prin mânerul pistolului, aceste game de modele sunt adecvate pentru prelucrarea materialelor încălzite.

Pistoalele de stropit din gama de modele 500 F **cu ghidare inoxidabilă a materialului** (nr. art. 0012092 şi 0643411) sunt ideale pentru procedurile de pulverizare fierbinte şi adecvate pentru vopsele pe bază de apă.

Pistoalele de stropit din gama de modele 500 FD (nr. art. 0647352, 0644977, 0658752 și 0669799) **cu pasaje extra mari pentru material** şi articulaţie rotativă sunt ideale pentru materiale cu vâscozitate ridicată, precum, de exemplu, materiale ignifuge rezistente la şocuri.

La modelul 500 FD **cu amestec extern** (nr. art. 0667400) sunt combinate două corpuri de pistoale pentru prelucrarea simultană a două componente. Prin intermediul unui by-pass, o componentă (accelerator) este injectată din lateral în jetul principal de stropit, ceea ce influenţează durata de întărire şi posibila grosime a stratului.

Mai multe date referitoare la mărimile fileturilor şi de racordare găsiţi în listele pieselor de schimb.

3.4 Structură

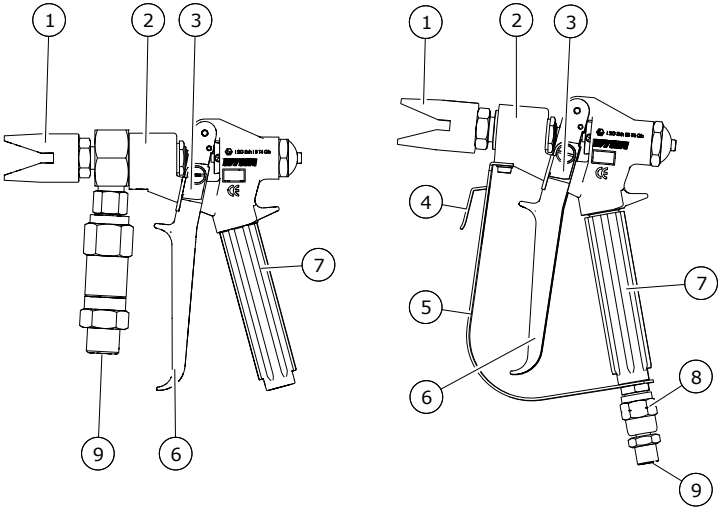

fig. 6: Gamele de modele 500 F şi 500 D

Nr.	Notația
1	Protecţie duză
2	Corp pistol
3	Mâner de siguranţă
4	Cârlig de suspendare
5	Cadru de protecţie
6	Trăgaci cu acţionare cu 4 degete
7	Mâner pistol
8	Articulaţie rotativă
9	Racordul furtunului de material

Varianta cu amestec extern cu două componente

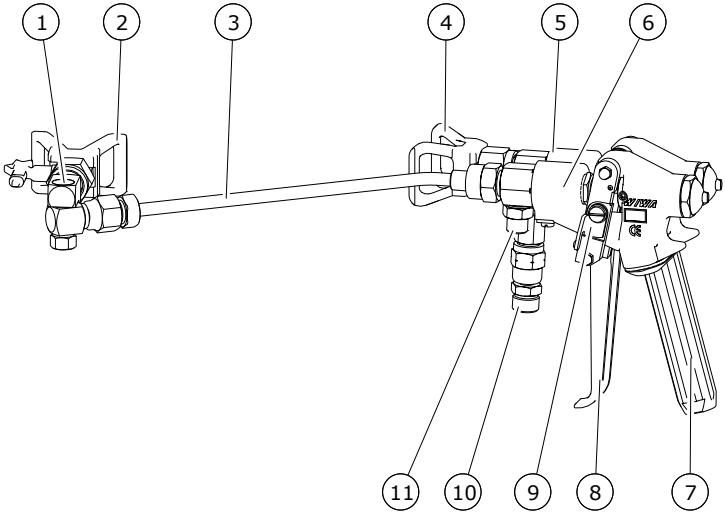

fig. 7: Modelul 500 FD cu amestec extern

Nr.	Notația
1	Cap pivotant
2	Protecţia duzei componentei B (accelerator)
3	Ţeava de stropit a componentei B
4	Protecţia duzei componentei A
5	Corpul pistolului componentei A
6	Corpul pistolului componentei B
7	Mâner pistol
8	Trăgaci cu acţionare cu 4 degete
9	Mâner de siguranţă
10	Racordul pentru furtunul materialului componentei A
11	Racordul pentru furtunul materialului componentei B

Ambele pistoale de stropit sunt acționate și securizate simultan. Cantitatea evacuată de material depinde de duza de stropit utilizată.

3.5 Extinderi şi accesorii opţionale

În cele ce urmează sunt enumerate numai câteva accesorii şi extensii uzuale. Catalogul cu accesorii detaliat poate fi găsit la www.wiwa.de. Pentru mai multe informaţii şi numere de comandă puteţi să vă adresaţi unui concesionar **WIWA** sau compartimentului de service **WIWA**.

Duze standard

Duzele standard se utilizează pentru toate pistoalele de stropit Airless. Acestea sunt fabricate din metal dur de calitate superioară. Dimensiunea duzei depinde de aplicația pistolului de stropit. Un tabel referitor la dimensiunile duzelor şi la aplicaţii se află în catalogul accesoriilor.

Protecția standard a duzei

Protecţia duzei previne o deteriorare a duzelor de stropit (de exemplu, prin căderea pistolului de stropit). La anumite modele, componenta conţinutului de livrare.

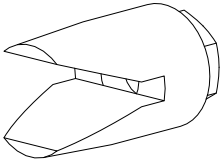

Duze de inversare

Aceste duze sunt fabricate din metal dur de calitate superioară și sunt adecvate pentru toate pistoalele de stropit, care sunt dotate cu o protecție corespunzătoare pentru duză și un comutator de inversare. Dimensiunea duzei depinde de aplicația pistolului de stropit.

Filtru incorporabil

Filtrul incorporabil (pentru modelul FI) împiedică colmatarea duzei de stropit. Acestea au o suprafaţă de filtrare mai mare decât a filtrului duzei.

Nr. art.	Dimensiunea ochiurilor	Culoare
0638201	M 30	verde
0414700	M 50	alb
0646606	M 65	negru
0467448	M 100	galben
0638200	M 150	albastru
0467456	M 200	roşu

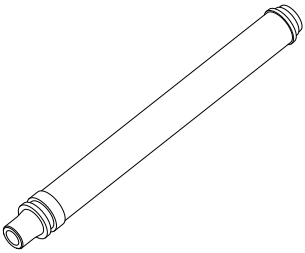

Comutator de inversare cu protecție a duzei

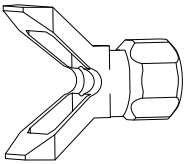

Comutatorul de inversare cu protecție servește la preluarea duzei de inversare. Aceasta trebuie montată întotdeauna în combinație cu comutatorul de inversare. La anumite modele, componenta conţinutului de livrare.

Duza orientabilă

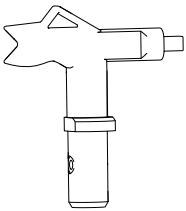

Prin inversarea mânerului de comutare al duzei de inversare, este posibilă o curățare ușoară, respectiv o clătire a duzelor de stropit. Direcția de stropit este în direcția săgeții, clătirea este în direcție opusă. Pentru montarea comutatorului de inversare, respectaţi instrucţiunile separate.

4 Transportul şi montajul

Pistolul de stropit a ieşit din fabrică în stare impecabilă şi a fost ambalată pentru transport în conformitate cu prescripţiile.

Când preluaţi pistolul de stropit, verificaţi dacă prezintă deteriorări de la transport şi dacă este completă.

4.1 Conţinutul livrării

Pistolul de stropit este livrat cu:

- o protecţie a duzei, care este deja montată la pistolul de stropit,
- instrucţiuni de utilizare,
- o cheie imbus 2,5 mm,
- o cheie combinată cu deschiderea cheii 12 / 14 / 17 / 19 / 22 / 24,
- un inel de extragere pentru demontarea/montarea garniturii de etanşare.

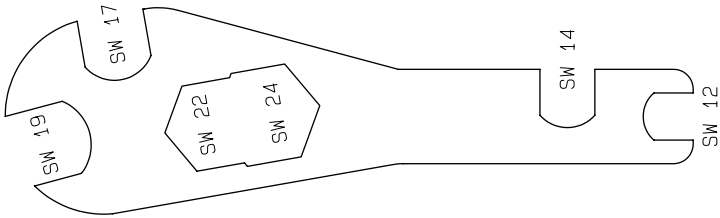

fig. 8: Cheie combinată

4.2 Montajul

Înainte de racordarea pistolului de stropit la aparatul de stropit, montaţi mai întâi la pistolul de stropit toate accesoriile necesare pentru operare.

4.2.1 Utilizarea duzei de stropit

1. Deșurubați protecția duzei de la pistolul de stropit.
2. Scoateți garnitura din comutatorul de inversare.
3. Așezați duza de stropit în comutatorul de inversare.
4. Așezați garnitura în comutatorul de inversare.
5. Înșurubați comutatorul de inversare pe pistolul de stropit.
6. Aliniați comutatorul de inversare, conform modelului dorit de stropit (orizontal sau vertical):
7. Clătiți duza de pulverizare cu materialul de prelucrare, desprinzând pistolul de stropit.

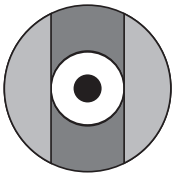

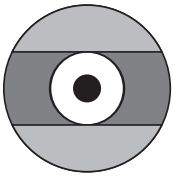

8. Strângeți comutatorul de inversare cu protecția duzei (folosind doar forța mâinii).

4.2.2 Montarea filtrului incorporabil în mâner

Filtrele incorporabile sunt accesorii speciale pentru modelul FI.

1. Deşurubaţi niplul dublu, respectiv articulaţia rotativă de la mânerul pistolului – ţineţi cont de garnitură.
2. Slăbiţi şurubul cu care este fixat cadrul de protecţie la corpul pistolului.
3. Rotiţi în lateral cadrul de protecţie.
4. Deşurubaţi mânerul pistolului – ţineţi cont de garnitură.

5. Montaţi filtrul incorporabil cu piesa lungă de capăt în sus în garnitura conică a corpului pistolului.

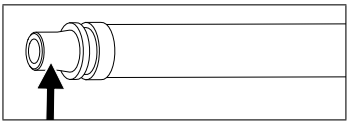

fig. 9: Introduceţi această piesă de capăt în garnitură

6. Montaţi mânerul pistolului, cadrul de protecţie şi niplul dublu, respectiv articulaţia rotativă în ordine inversă.

Aveţi în vedere poziţia corectă a garniturilor. Garniturile deteriorate trebuie înlocuite.

4.2.3 Racordarea furtunului de material

1. Asiguraţi-vă că aparatul de stropit este depresurizat şi că pistolul de stropit este securizat.
2. Înşurubaţi furtunul materialului cu piuliţa olandeză la evacuarea materialului aparatului de stropit.
3. Înșurubați furtunul materialului cu piulița olandeză la niplul dublu al pistolului de stropit. Mențineți pistolul de stropit cu o cheie fixă, pentru ca pistolul de stropit să nu se rotească.

La modelul WIWA 500 FD cu amestec extern, montaţi un furtun de material la filetului admisiei fiecărei componente. Ţineţi cont de alocarea corectă a componentelor.

Pistolul de stropit este acum racordat.

5 Exploatarea

Respectaţi și urmați instrucţiunile de utilizare ale pistolului de stropire.

5.1 Punerea în funcţiune a pistolului de stropit

1. Asigurați-vă că aparatul de stropit este pregătit de funcționare.
2. Reglați presiunea de stropire de la aparatul de stropit.
3. Dezasigurați pistolul pentru stropit.
4. Pistolul de stropit este pregătit de funcționare.

5.1.1 Reglarea presiunii de stropire

La reglarea presiunii de stropire, respectaţi următoarele indicaţii:

- Presiunea de stropire optimă este atinsă dacă există o aplicare uniformă a materialului pe zonele periferice de scurgere.
- Operați pistolul de stropit cu o presiune de stropire necesară pentru obținerea unei pulverizări bune, la o distanță de stropire recomandată de cca. 30 - 40 cm (12” –16”).
- O presiune de stropire prea ridicată conduce la un consum crescut de material și vapori de vopsea.
- O presiune de stropire prea mică conduce la formarea de dungi şi straturi de diferite grosimi.

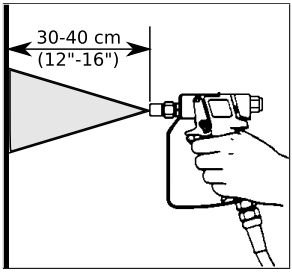

fig. 10: Distanţă de stropire

5.1.2 Sfaturi pentru acoperiri bune

- Ţineţi pistolul de stropire în unghi drept (90°), îndreptat către suprafaţa de acoperit. În cazul în care ţineţi pistolul de stropire într-un alt unghi, acoperirea este neuniformă şi pătată (vezi fig. 11).
- Aveţi grijă ca viteza deplasării să fie uniformă şi îndreptaţi pistolul de stropit paralel cu suprafaţa de acoperit. Mişcarea pistolului de stropit cauzează o acoperire neuniformă (vezi fig. 12).
- Mişcaţi-vă braţul, nu încheietura mâinii, pentru a deplasa pistolul de stropit.
- Deplasaţi pistolul de stropit înainte de acţionarea clapetei de blocare. Astfel, obţineţi o suprapunere impecabilă, moale şi plană a jetului de stropit şi împiedicaţi aplicarea prea groasă a materialului la începutul procedurii de acoperire.
- Eliberaţi clapeta de blocare, înainte de a opri mişcarea.
- Schimbaţi duza de stropire, înainte ca aceasta să se uzeze.

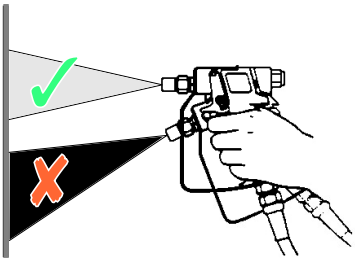

fig. 11: Unghi de stropire

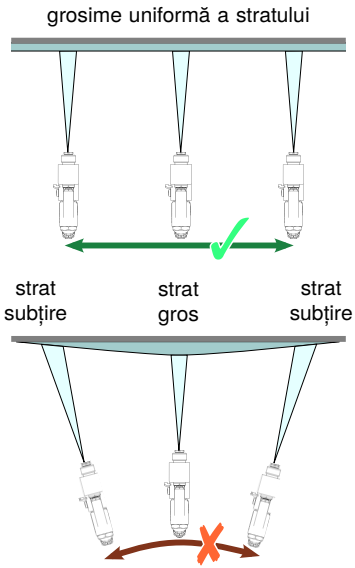

fig. 12: Ghidajul pistoalelor de stropit

Duzele uzate cauzează un consum ridicat de material şi afectează calitatea acoperirii.

5.1.3 Sfaturi pentru acoperiri bune – în cazul amestecului extern

➤ Reglaţi comutatorul de inversare cu duza componentei B, astfel încât materialul să atingă perpendicular componenta A (vezi fig. 13).

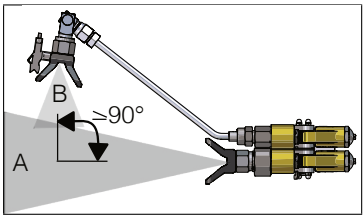

fig. 13: Unghi de reglare a duzei pentru componenta B

5.2 Întreruperea lucrului

1. Securizaţi pistolul de stropit.
2. Demontaţi protecţia duzei şi duza.
3. Imersaţi protecţia duzei, inclusiv duza, într-o recipient cu un detergent adecvat. Astfel, se previne ca materialul de acoperire să se întărească în orificiul duzei şi ca duza să se colmateze.

În cadrul prelucrării materialelor din două componente sau al vopselelor pe bază de apă, pistolul de stropit, împreună cu aparatul de stropit, trebuie clătit în intervalul duratei de prelucrabilitate indicat de producătorul materialului.

4. La finalizarea lucrului, curăţaţi exteriorul pistolului de stropit.

6 Întreţinerea curentă

ATENTIONARE

Dacă persoane neinstruite în acest sens efectuează lucrările de întreţinere curentă sau de reparaţii, se pun în pericol pe ele însele, pe alte persoane şi securitatea în funcţionare a aparatului.

- Lucrările de întreţinere curentă şi de reparaţii la pistolul de stropit pot fi executate numai de serviciul pentru clienţi **WIWA** sau de personalul instruit în acest scop.

Respectaţi și urmați instrucţiunile de utilizare ale pistolului de stropire.

Înaintea lucrărilor de întreţinere curentă sau de reparaţii:

1. Clătiți pistolul de stropit cu aparatul de stropit (în special la prelucrarea materialelor cu două componente).
2. Trebuie să depresurizaţi complet aparatul de stropit.
3. Deschideți pistolul de stropit scurt încă o dată în vederea depresurizării.
4. Demontați pistolul de stropit de la aparatul de stropit.

ATENTIONARE

În ciuda eliminării presiunii, pot exista presiuni reziduale din cauza blocării, respectiv a aglomerării materialului, care s-ar putea scurge brusc şi ar putea cauza vătămări grave.

- În cazul lucrărilor de demontare, trebuie să aveţi deosebit de multă atenţie!
- La demontarea furtunurilor de material, acoperiţi îmbinarea filetată cu o lavetă, pentru a prinde eventuala împroşcare de material.

După încheierea lucrărilor de întreţinere curentă şi de reparaţii, verificaţi funcţionarea impecabilă a pistolului de stropit.

6.1 Planul de întreţinere curentă

Interval	Activitate	Pentru consultare
după nevoie	Lubrifierea pistolului de stropit	capitol 6.2 pornit pagina 36
	Reglarea jocului clapetei de blocare	capitol 6.3 pornit pagina 37
la finalul activităţii de lucru	Curăţarea filtrului incorporabil (dacă este disponibil)	capitol 6.4 pornit pagina 38

6.2 Lubrifierea pistolului de stropit

Pistolul de stropit trebuie lubrifiat, pentru a obţine mobilitatea uşoară a tuturor pieselor mobile. Dacă este necesar, lubrifiaţi articulaţia clapetei de blocare şi mânerul de siguranţă cu o picătură de ulei. Ştergeţi uleiul excesiv.

1. Îndepărtaţi şurubul de la capacul de etanşare.
2. Apăsaţi clapeta de blocare până la opritor.
3. Adăugaţi o picătură de ulei fără silicon (de exemplu, Mesamoll) în deschiderea capacului de etanşare.
4. Eliberaţi din nou clapeta de blocare.
5. Introduceţi din nou şurubul în capacul de etanşare.

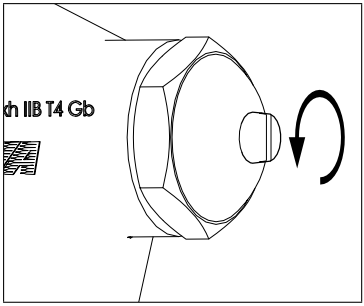

fig. 14: Şurub de blocare

În cazul lubrifierii, folosiţi uleiul în mod foarte cumpătat. Uleiul excesiv se poate scurge şi poate afecta modelul de stropit. Ştergeţi uleiul excesiv.

6.3 Reglarea jocului sau a intervalului de prindere al clapetei de blocare

Clapeta de blocare trebuie să aibă un joc de 2-3 mm.

1. Introduceţi cheia imbus furnizată într-una dintre orificiile de la manșonul de ghidare (vezi fig. 15).
2. Rotiţi manşonul de ghidare astfel încât ştiftul filetat să fie poziţionat în spaţiul dintre clapeta de blocare şi corpul pistolului (vezi fig. 16).
3. Scoateți prin rotire știftul filetat cu cheia imbus, cu o rotație completă.
4. Îndepărtaţi capacul de etanşare.
5. Introduceţi cheia imbus în ştiftul filetat, în spatele arcurilor de compresiune.
6. Prin rotirea cheii imbus, reglaţi poziţia manşonului de ghidare şi, astfel, jocul clapetei de blocare. La clapeta de blocare trebuie să apară un joc vizibil:
   - ➤ ↻ Rotire în sens orar ⇒ Jocul se măreşte,
   - ➤ ↺ Rotire în sens antiorar ⇒ Jocul se micşorează.
7. Înşurubaţi din nou capacul de etanşare, cu ajutorul şurubului.
8. Strângeţi din nou ştiftul filetat în spaţiul dintre clapeta de blocare şi corpul pistolului, cu ajutorul cheii imbus.

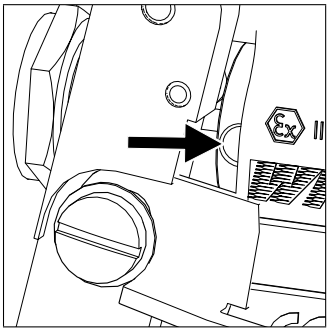

fig. 15: Orificiu în manşonul de ghidare

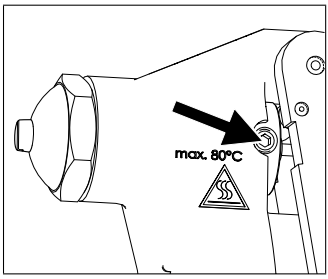

fig. 16: Ştift filetat

6.4 Curăţarea filtrului incorporabil

Filtrele incorporabile sunt accesorii speciale pentru modelul FI.

1. Demontaţi furtunul de material de la pistolul de stropit.
2. Deşurubaţi niplul dublu, respectiv articulaţia rotativă de la mânerul pistolului – ţineţi cont de garnitură.
3. Slăbiţi şurubul cu care este fixat cadrul de protecţie la corpul pistolului.
4. Rotiţi în lateral cadrul de protecţie.
5. Deşurubaţi mânerul pistolului – ţineţi cont de garnitură.
6. Trageţi filtrul incorporabil în jos.
7. Curăţaţi filtrul incorporabil cu un solvent recomandat de producătorul materialului.
8. Montaţi filtrul incorporabil cu piesa lungă de capăt în sus în garnitura conică a corpului pistolului:

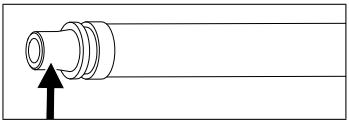

fig. 17: Introduceţi această piesă de capăt în garnitură

9. Montaţi mânerul pistolului, cadrul de protecţie şi niplul dublu, respectiv articulaţia rotativă în ordine inversă.

Aveţi în vedere poziţia corectă a garniturilor. Garniturile deteriorate trebuie înlocuite.

6.5 Înlocuiţi garnitura de etanşare şi acul supapei

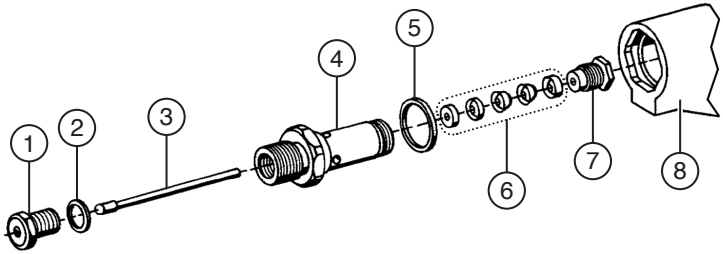

fig. 18: Garnitură de etanşare şi acul supapei

Nr.	Descriere
1	Scaunul supapei
2	Garnitură
3	Acul supapei
4	Inserţie
5	Garnitură
6	Garnitură de etanşare
7	Şurubul presetupei
8	Corp pistol

1. Deşurubaţi protecţia duzei, inclusiv duza de stropit şi garnitura, de la pistolul de stropit (deschiderea cheii 22).
2. Menţineţi clapeta de blocare complet apăsată. Deşurubaţi scaunul supapei, inclusiv garnitura.
3. Introduceți cheia imbus furnizată într-una dintre orificiile de la manșonul de ghidare (vezi fig. 15 pornit pagina 37).
4. Rotiți manșonul de ghidare astfel încât știftul filetat să fie poziționat în spațiul corpului pistolului (capitol 6.3 pornit pagina 37)
5. Scoateți prin rotire știftul filetat cu cheia imbus, cu o rotație completă.
6. Reglați un joc de 2-3 mm la clapeta de blocare (capitol 6.3 pornit pagina 37, fig. 15 și fig. 16).
7. Strângeți șurubul presetupei (max. ¼ din rotație).
8. Verificaţi etanşeitatea pistolului de stropit. Dacă există neetanşeităţi, depresurizaţi pistolul de stropit şi strângeţi încă o dată şurubul presetupei cu ¼ din rotaţie.

9. Rotiți manșonul de ghidare astfel încât știftul filetat să fie poziționat în spațiul corpului pistolului (fig. 16 pornit pagina 37).
10. Scoateți prin rotire știftul filetat cu cheia imbus, cu o rotație completă.
11. Scoateţi acul supapei cu un mic cleşte în sus. Corpul sferic de la acul supapei nu trebuie să fie deteriorat.
12. Desfaceţi piuliţele dintre clapeta de blocare şi corpul pistolului. Menţineţi clapeta de blocare apăsată, pentru a asigura suficient spaţiu pentru ataşarea cheii combinate.
13. Aşezaţi inelul de extragere furnizat pe inserţie şi înşurubaţi protecţia duzei (fără duză), respectiv piuliţa olandeză. În acest scop, se scoate inserţia.
14. Acum scoateţi garnitura expusă. Deşurubaţi şurubul presetupei.
15. Îndepărtaţi garnitura de etanşare de pe inserţie, din partea opusă - eventual cu un dorn, un şurub sau un obiect similar.
16. Curăţaţi toate piesele cu un solvent recomandat de producătorul materialului.
17. Verificaţi uzura garniturii de etanşare, a acului supapei şi a garniturilor.
18. Înlocuiţi piesele uzate.

Montarea are loc în ordine inversă.

La asamblarea pachetului cu acul supapei acordați atenție următoarelor aspecte

Țineți cont de poziția corectă a garniturilor de etanșare (V pe partea de evacuare) și a acului (capul sferic în față).

1. Ungeţi cumpătat toate piesele cu ulei sau unsoare fără acid.
2. Împingeţi garnitura de etanşare şi şurubul presetupei pe acul supapei.
3. Introduceţi garnitura de etanşare şi bucşa în corpul pistolului.

4. Scoateţi din nou acul supapei şi înşurubaţi manual şurubul presetupei.
5. Reglați un joc de 2-3 mm la clapeta de blocare (vezi fig. 15 și fig. 16 pornit pagina 37).
6. Strângeți șurubul presetupei (max. ¼ din rotație).
7. Verificaţi etanşeitatea pistolului de stropit. Dacă există neetanşeităţi, depresurizaţi pistolul de stropit şi strângeţi încă o dată şurubul presetupei cu ¼ din rotaţie.

6.6 Curăţarea manşonului de ghidare

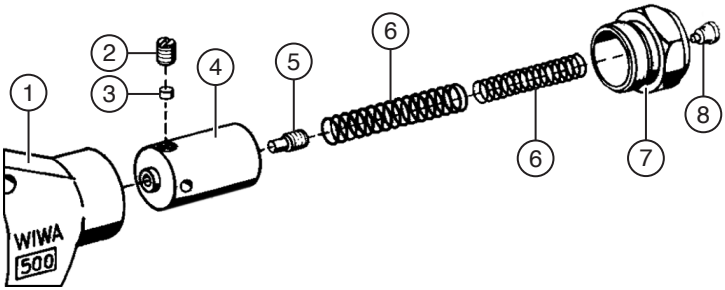

fig. 19: Manşon de ghidare

Nr.	Descriere
1	Corp pistol
2	Ştift filetat
3	Dop
4	Manşon de ghidare
5	Șurub cu guler
6	Arcuri de compresiune
7	Şurub de blocare
8	Şurub

1. Introduceţi cheia imbus furnizată într-una dintre orificiile de la manşonul de ghidare (vezi fig. 15 pornit pagina 37).
2. Rotiţi manşonul de ghidare astfel încât ştiftul filetat să fie poziţionat în spaţiul corpului pistolului (vezi fig. 16 pornit pagina 37).
3. Rotiţi ştiftul filetat cu cheia imbus, cu o rotaţie completă.
4. Îndepărtaţi şurubul de la şurubul de blocare.
5. Tensionaţi pistolul de stropit într-o menghină şi slăbiţi şurubul de blocare (deschiderea cheii 24).

6. Îndepărtaţi arcurile de compresiune din manşonul de ghidare.
7. Scoateţi manşonul de ghidare.
8. Ungeţi manşonul de ghidare şi arcul(urile) de compresiune cu unsoare fără acid şi fără silicon.
9. Introduceţi din nou manşonul de ghidare în corpul pistolului.

Partea filetată a manşonului de ghidare trebuie să se îmbine etanş cu corpul pistolului.

10. Aşezaţi arcurile de compresiune în manşonul de ghidare.
11. Ungeţi filetul şurubului de blocare cu o soluţie de blocare a şuruburilor cu o rezistenţă mică (de exemplu, Loctite roşu) şi înşurubaţi din nou şurubul de blocare în corpul pistolului.
12. Reglaţi un joc de 2-3 mm la clapeta de blocare (vezi cap. capitol 6.3 pornit pagina 37 de la etapa de lucru 4).
13. Strângeţi şurubul presetupei (max. 1⁄4 din rotaţie).
14. Verificaţi etanşeitatea pistolului de stropit. Dacă există neetanşeităţi, depresurizaţi pistolul de stropit şi strângeţi încă o dată şurubul presetupei cu 1⁄4 din rotaţie.
15. Strângeţi din nou ştiftul filetat, cu ajutorul cheii imbus.

6.7 Înlocuirea garniturilor mânerului pistolului

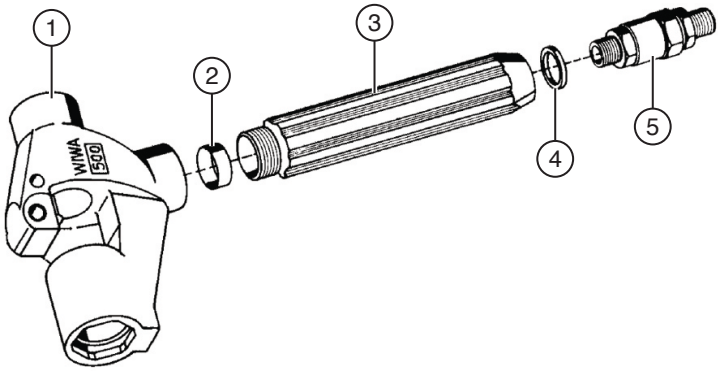

fig. 20: Garniturile de la mânerul pistolului

Nr.	Descriere
1	Corp pistol
2	Garnitură
3	Mâner
4	Garnitură
5	Niplu dublu, respectiv articulaţie rotativă

1. Demontaţi furtunul de material de la pistolul de stropit.
2. Deşurubaţi niplul dublu, respectiv articulaţia rotativă de la mânerul pistolului – ţineţi cont de garnitură.
3. Slăbiţi şurubul cu care este fixat cadrul de protecţie la corpul pistolului.
4. Rotiţi în lateral cadrul de protecţie.
5. Deşurubaţi mânerul pistolului – ţineţi cont de garnitură.
6. Verificaţi deteriorările ambelor garnituri.
7. Înlocuiţi garniturile deteriorate.
8. Montaţi mânerul pistolului, cadrul de protecţie şi niplul dublu, respectiv articulaţia rotativă în ordine inversă. În acest scop, aveţi în vedere poziţia corectă a garniturilor.

7 Remedierea defecţiunilor

Remediați defecțiunile de funcționare, numai dacă sunteți echipat cu echipamentul de protecţie prescris. Detalii referitoare la aceasta găsiţi în capitol 2.4.4 pornit pagina 15.

defectiune	cauza posibila	remediu
Pistolul de stropit nu se închide corect	Scaunul supapei sau acul supapei este defect	Înlocuiţi garnitura de etanşare şi acul supapei (vezi capitol 6.5 pornit pagina 39)
Pistolul de stropit prezintă scurgeri la şurubul presetupei	Garnitura de etanşare nu este pretensionată suficient	Strângeţi uşor şurubul presetupei
	Garnitura de etanşare sau acul supapei este defect	Înlocuiţi garnitura de etanşare şi acul supapei (vezi capitol 6.5 pornit pagina 39)
Clapeta de blocare este înţepenită	Pe manşonul de ghidare s-a lipit material întărit	Curăţaţi manşonul de ghidare (vezi capitol 6.6 pornit pagina 41
	Garnitura de etanşare sau acul supapei este defect	Înlocuiţi garnitura de etanşare şi acul supapei (vezi capitol 6.5 pornit pagina 39)

defectiune	cauza posibila	remediu
Pistolul de stropit prezintă scurgeri la mâner	Garnitura dintre niplul dublu, respectiv articulaţia rotativă şi mâner este defectă	Înlocuiţi garnitura (vezi capitol 6.7 pornit pagina 43)
	Garnitura dintre mâner şi corpul pistolului este defectă	Înlocuiţi garnitura (vezi capitol 6.7 pornit pagina 43)

8 Lista piese de schimb

Airless Spritzpistole
Airless Spray Gun
Pistolet sans air
WIWA 500

Serie • Serie • Série: **000**
Datum • Date • Date: **26.10.2022**

Your project deserves it.

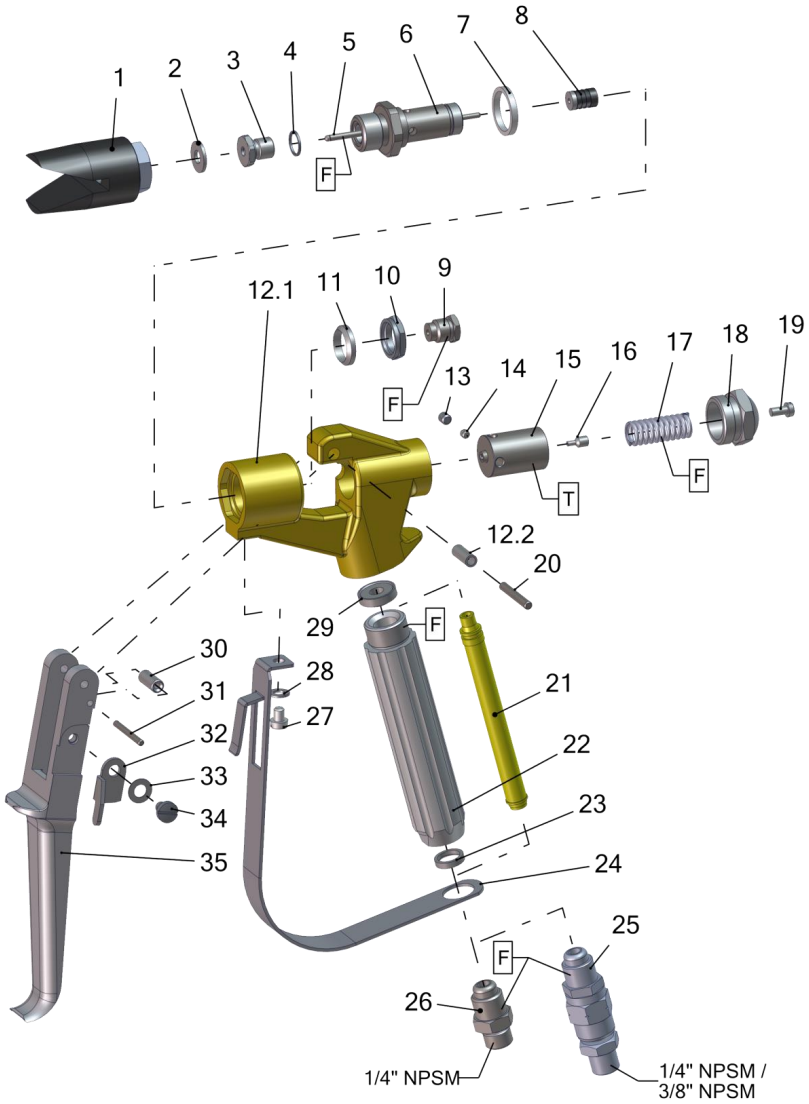

Pos.-Nr. in Klammern () sind keine Bestandteile dieser Baugruppe / items marked with () are not part of assembly shown / Les pièces entre paranthèses ne font pas partie du sous-groupe

Diese Zeichnung darf nicht kopiert, vervielfältigt oder dritten Personen zugänglich gemacht werden. Widerrechtliche Benutzung hat strafrechtliche Folgen. / This drawing should not be, in whole or in part, copied, distributed or used by or passed on as information to others for competition purposes or for whatever purposes without authorization. Unauthorized use is subject to prosecution.

Airless Spritzpistole
Airless Spray Gun
Pistolet sans air
WIWA 500

Serie • Serie • Série: **000**
Datum • Date • Date: **26.10.2022**

Your project deserves it.

Pos.	Number	Qty.	Version	V¹/D²/R³	Artikel-bezeichnung	Part Description	Désignation des articles
1	0638632	1	A, D-G		Düsenschutz	tip guard	protection de buse
	0648808	1	J		Düsenschutz	tip guard	protection de buse
	0649328	1	I		Wendeschalter	reversible guard	inverseur de marche
	0649327	1	L		Wendeschalter	reversible guard	inverseur de marche
2	0218111	1	A, D-G, L	V, D, R	Dichtung	gasket	joint
3	0160989	1		V, R	Ventilsitz	valvle seat	siége
4	0217824	1		V, D, R	Dichtung	gasket	joint
5	0411299	1		V, R	Ventilnadel	valve needle	pointeau
6	0212474	1	A, C-H, L		Einsatz	insert	insert
	0644487	1	B, I-K		Einsatz	insert	insert
7	0217743	1		V, D, R	Dichtung	gasket	joint
8	0160997	1		V, D, R	Packung kpl.	packing set cpl.	joints cpl.
9	0213802	1			Stopfbuchsen-schraube	packing screw	boulon de serrage
10	0213810	1			Mutter	nut	écrou
11	0218081	1		V, D, R	Dichtung	gasket	joint
12	0163155	1			Pistolenkörper kpl.	gun body cpl.	corps de pistolet cpl.
12.1	0212660	1			Pistolenkörper	gun body	corps de pistolet
12.2	0213918	1			Buchse	bush	douille
13	0460702	1			Gewindestift	threaded pin	vis sans tête
14	0213853	1			Druckstopfen	pressure plug	coussin de pression
15	0213845	1			Führungshülse	guide sleeve	douille de guidage
16	0213942	1			Ansatzschraube	shoulder screw	boulon à embase
17	0671357	1		V	Druckfeder	spring	ressort
18	0212628	1			Verschlussschraube	closure screw	vis de feméture
19	0460257	1			Schraube	screw	Vis
20	0218413	1			Achse	axle	axe
21*	0467448	1	D, F, K, L	V	Einsteckfilter	gun filter	filtre de pistolet
22	0218243	1			Griff	handle	poignée
23	0217948	1		V, D, R	Dichtring	gasket	joint
24	0414549	1			Sicherungsbügel	trigger guard	suréte de gachette
25	0065013	1	A		Drehgelenk	swivel	raccord tournant
	0064955	1	F-L		Drehgelenk	swivel	raccord tournant
26	0218405	1	B-E		Doppelnippel	male adaptor	raccord double male
27	0460222	1			Schraube	Screw	vis
28	0460230	1			U-Scheibe	washer	rondelle
29	0218251	1		V, D, R	Dichtung	gasket	joint
30	0499137	1			Rolle	pressure roll	rouleau
31	0499129	1			Achse	axle	axe

Airless Spritzpistole
Airless Spray Gun
Pistolet sans air
WIWA 500

Serie • Serie • Série: **000**
Datum • Date • Date: **26.10.2022**

Your project deserves it.

32	0414581	1			Sicherungshebel	safety lever	verouillage
33	0460346	1			Federscheibe	spring washer	rondelle
34	0412325	1			Ansatzschraube	shoulder screw	boulon `embase
35	0213896	1			Abzugshebel	trigger lever	gachette

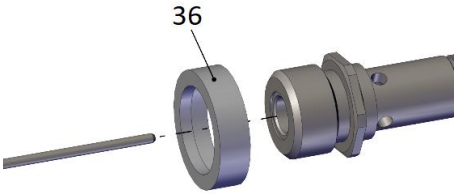

Werkzeuge / tools / outils

Pos.	Number	Qty.	Version	V[1]/D[2]/R[3]	Artikelbezeichnung	Part Description	Désignation des articles
36	0213837	1	A, C-H, L		Abziehring	extraction ring	douille arrache-boulons
	0653938	1	B, I-K		Abziehring	extraction ring	douille arrache-boulons
	0411035	1			Innensechskant-schlüssel	allen-key	clé à six-pannes
	0411094	1			Kombischlüssel	wrench	clé

ohne Abbildung - not illustrated - sans illustration

Number	Qty.	V[1]/D[2]/R[3]	Artikelbezeichnung	Part Description	Désignation des articles
0063983		R	Dichtungssatz	seal kit	jeu de joints
0064076			Reparatursatz	repair kit	jeu de réparation

***Filtereinsätze / filter insert / filtre seuls**

Number	Qty.	V[1]/D[2]/R[3]	Artikelbezeichnung	Part Description	Désignation des articles
0638201	1	V	M 30 grün	M 30 green	M 30 vert
0414700	1	V	M 50 weiß	M 50 white	M 50 blanc
0646606	1	V	M 65 schwarz	M 65 black	M 65 noir
0647448	1	V	M 100 gelb (Standard)	M 100 yellow	M 100 jaune
0638200	1	V	M 150 blau	M 150 blue	M 150 bleu
0467456	1	V	M 200 rot	M 200 red	M 200 rouge

[1]V = Verschleißteile • Wear parts • Pièces d´usure usuelles
[2]D = Teile des Dichtungssatzes • Parts of seal kit • Pièces de kit de joints
[3]R = Teile des Reparatursatzes • Parts of repair kit • Pièces de kit de reparation

Airless Spritzpistole
Airless Spray Gun
Pistolet sans air
WIWA 500

Serie • Serie • Série: **000**
Datum • Date • Date: **26.10.2022**

Your project deserves it.

Version	Number	Connection	11/16 -16 UNS	7/8-14 UNF	Swivel (-D-)	Gun filter
A	0015040	3/8“ NPSM	x		x	
B	0648246	1/4“ NPSM		x		
C	0662604	1/4“ NPSM	x			
D	0015091	1/4“ NPSM	x			x
E	0011479	1/4“ NPSM	x			
F	0015105	1/4“ NPSM	x		x	x
G	0015016	1/4“ NPSM	x		x	
H	0662603	1/4“ NPSM	x		x	
I	0643409	1/4“ NPSM		x	x	
J	0657985	1/4“ NPSM		x	x	
K	0646452	1/4“ NPSM		x	x	x
L	0672410	1/4“ NPSM	x		x	x

Sicherungsmittel / Thread sealant / produit d´etanchéite

Symbol / Symbol / Symbole	Beschreibung / Description / Description	Artikel / Bestell-Nr. Article / Order-No. L´article / Référenz
r	schwach / light / leger	222 / 0000016
b	mittel / medium / leger	243 / 0000015
schw	mittel, Kunststoff-Stahl / medium, plastic-steel / medium, platique-acier (20ml)	480 / 0000107
g	hochfest / high-streng / hautesistance (50ml) hochfest für Cr/Ni-Teile / for Cr/Ni steel parts / pour partes fabriqué de Cr/Ni (50ml)	601 / 0000014 2701 / 0000303
p	Rohrdichtungspaste / pipe sealant / pâte d´étanchéité pour tuyaux(50ml)	225 / 0000017
a	Aktivator / activator / activateur (500ml) Aktivator für Kunststoffteile / activator for plastic parts / activateur pour pièces de plastique (10ml)	734 / 0000018 770 / 0000108
t	Gewindeband / threaded tape / ruban de filetage	/0000099
k	2K - Kleber / 2K - adhesive / 2K - adhésif	/0000414

Betriebsmittel / Machinery materials / Equipement de production

Symbol / Symbol / Symbole	Beschreibung / Description / Description	Artikel / Bestell-Nr. Article / Order-No. L´article / Référenz
F	Fett, säurefrei / acid-free /sans acide	0000025
T	Trennmittel / release agent / agent séperateur bei Verarbeitung von Isozyanate / for application with isozyanate / pour l´application de l´isozyanate	0163333 0640651
M	Montagepaste (für R- und RS- Ausführung) / asembly paste (for verssion R or RS) / pâte d´assemblage (de version R et RS)	0000233
MS	Montagespray (für R- und RS- Ausführung) / asembly spray (for verssion R or RS) / aérosol d´assemblage (de version R et RS)	0000118
MT	Montagepaste (für hohe Temperaturen) asembly paste (for high temperatures) d´assemblage (pour hautes températures)	0000057

Airless Spritzpistole
Airless Spray Gun
Pistolet sans air
WIWA 500 -F-

Serie • Serie • Série: **000**
Datum • Date • Date: **07.01.2025**

Your project deserves it.

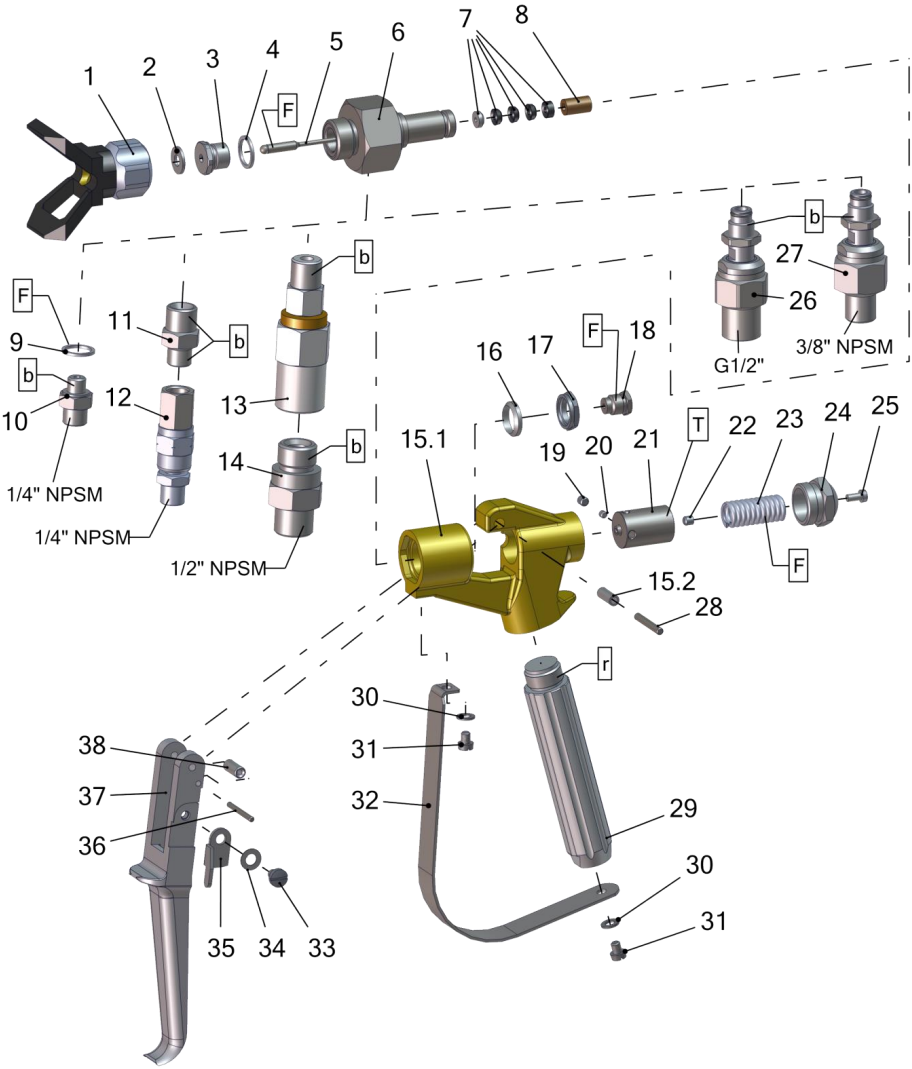

Pos.-Nr. in Klammern () sind keine Bestandteile dieser Baugruppe / items marked with () are not part of assembly shown / Les pièces entre paranthèses ne font pas partie du sous-groupe

Diese Zeichnung darf nicht kopiert, vervielfältigt oder dritten Personen zugänglich gemacht werden. Widerrechtliche Benutzung hat strafrechtliche Folgen. / This drawing should not be, in whole or in part, copied, distributed or used by or passed on as information to others for competition purposes or for whatever purposes without authorization. Unauthorized use is subject to prosecution.

Airless Spritzpistole
Airless Spray Gun
Pistolet sans air
WIWA 500 -F-

Serie • Serie • Série: **000**
Datum • Date • Date: **07.01.2025**

Your project deserves it.

Pos.	Number	Qty.	Version	V¹/D²/R³	Artikel-bezeichnung	Part Description	Désignation des articles
1	0638632	1	A, E		Düsenschutz	tip guard	protection de buse
	0648808	1	C, D, F-K		Düsenschutz	tip guard	protection de buse
	0649328	1	C, D, F-K		Wendeschalter	reversible guard	inverseur de marche
2	0218111	1	A, E	V, D, R	Dichtung	gasket	joint
3	0160989	1	A-E, H, J, L	V, R	Ventilsitz	valvle seat	siége
	0658715	1	F, G, I, K	V, R	Ventilsitz	valvle seat	siége
4	0217824	1	A-E, H, J, L	V, D, R	Dichtung	gasket	joint
	0659968	1	F, G, I, K	V, D, R	Dichtung	gasket	joint
5	0413437	1	A-E, H, J, L	V, R	Ventilnadel	valve needle	pointeau
	0658712	1	F, G, I, K	V, R	Ventilnadel	valve needle	pointeau
6	0218812	1	A, B		Einsatz	insert	insert
	0643410	1	C, L		Einsatz	insert	insert
	0647351	1	D		Einsatz	insert	insert
	0644975	1	E		Einsatz	insert	insert
	0658711	1	F, G		Einsatz	insert	insert
	0672551	1	H, J		Einsatz	insert	insert
	0672552	1	I, K		Einsatz	insert	insert
7	0160997	1		V, D, R	Packung kpl.	packing set cpl.	joints cpl.
8	0220302	1	A – C, L		Distanzhülse	spacer sleeve	doille
	0644976	1	D - K		Distanzhülse	spacer sleeve	doille
9	0217824	1	A – C, L	V, D, R	Dichtung	gasket	joint
10	0218820	1	A - C		Doppelnippel	male adaptor	raccord double male
11	0484989	1	F, L		Doppelnippel	male adaptor	raccord double male
12	0061042	1	F, L		Drehgelenk	swivel	raccord tournant
13	0647592	1	D, E, G		Drehgelenk	swivel	raccord tournant
14	0644948	1	D, E, G		Doppelnippel	male adaptor	raccord double male
15	0614882	1			Pistolenkörper kpl.	gun body cpl.	corps de pistolet cpl.
15.1	0222402	1			Pistolenkörper	gun body	corps de pistolet
15.2	0213918	1			Buchse	bush	douille
16	0218081	1		V, D, R	Dichtung	gasket	joint
17	0213810	1			Mutter	nut	écrou
18	0213802	1			Stopfbuchsen-schraube	packing screw	boulon de serrage
19	0460702	1	A-E, H, J, L		Gewindestift	threaded pin	vis sans tête
	0671810	1	F, G, I, K				

Airless Spritzpistole
Airless Spray Gun
Pistolet sans air
WIWA 500 -F-

Serie • Serie • Série: **000**
Datum • Date • Date: **07.01.2025**

WIWA® Your project deserves it.

20	0213853	1	A-E, H, J, L		Druckstopfen	pressure plug	coussin de pression
21	0213845	1	A-E, H, J, L		Führungshülse	guide sleeve	douille de guidage
	0658750	1	F, G, I, K		Führungshülse	guide sleeve	douille de guidage
22	0213942	1			Ansatzschraube	shoulder screw	boulon à embase
23	0671357	1	A-E, H, J, L	V	Druckfeder	spring	ressort
	0658789	1	F, G, I, K	V	Druckfeder	spring	ressort
24	0212628	1	A-E, H, J, L		Verschlussschraube	closure screw	vis de feméture
	0658751	1	F, G, I, K		Verschlussschraube	closure screw	vis de feméture
25	0460257	1			Schraube	screw	vis
26	0671390	1	H, I		Drehgelenk	swivel	raccord tournant
27	0672747	1	J, K		Drehgelenk	swivel	raccord tournant
28	0218413	1			Achse	axle	axe
29	0219819	1			Griff	handle	poignée
30	0460230	2	A – C, L		U-Scheibe	washer	rondelle
31	0460222	2	A – C, L		Schraube	Screw	vis
32	0630872	1	A – C, L		Sicherungsbügel	trigger guard	suréte de gachette
33	0412325	1			Ansatzschraube	shoulder screw	boulon `embase
34	0460346	1			Federscheibe	spring washer	rondelle
35	0414581	1			Sicherungshebel	safety lever	verouillage
36	0499129	1			Achse	axle	axe
37	0213896	1			Abzugshebel	trigger lever	gachette
38	0499137	1			Rolle	pressure roll	rouleau

Werkzeuge / tools / outils

Number	Qty.	V[1]/D[2]/R[3]	Artikelbezeichnung	Part Description	Désignation des articles
0411035	1		Innensechskantschlüssel	allen-key	clé à six-pannes
0411094	1		Kombischlüssel	wrench	clé

ohne Abbildung - not illustrated - sans illustration

Number	Qty.	Version	V[1]/D[2]/R[3]	Artikelbezeichnung	Part Description	Désignation des articles
0062111		A - C	R	Dichtungssatz	seal kit	jeu de joints
0064084		A - C		Reparatursatz	repair kit	jeu de réparation
0646107		D, E, H, J	R	Dichtungssatz	seal kit	jeu de joints
0646108		D, E, H, J		Reparatursatz	repair kit	jeu de réparation
0661099		F, G, I, K	R	Dichtungssatz	seal kit	jeu de joints
0661100		F, G, I, K		Reparatursatz	repair kit	jeu de réparation

[1]V = Verschleißteile • Wear parts • Pièces d´usure usuelles
[2]D = Teile des Dichtungssatzes • Parts of seal kit • Pièces de kit de joints
[3]R = Teile des Reparatursatzes • Parts of repair kit • Pièces de kit de reparation

Airless Spritzpistole
Airless Spray Gun
Pistolet sans air
WIWA 500 -F-

Serie • Serie • Série: **000**
Datum • Date • Date: **07.01.2025**

Your project deserves it.

Version	Number	Connection	11/16 -16 UNS	7/8-14 UNF	Swivel	Valve needle
A	0012092	1/4“ NPSM	x			3mm
B	0662602	1/4“ NPSM	x			3mm
C	0643411	1/4“ NPSM		x		3mm
D	0647352	1/2“ NPSM		x	x	3mm
E	0644977	1/2“ NPSM	x		x	3mm
F	0669799	1/4“ NPSM		x	x	5mm
G	0658752	1/2“ NPSM		x	x	5mm
H	0672553	G 1/2“		x	x	3mm
I	0672554	G1/2“		x	x	5mm
J	0672749	3/8“ NPSM		x	x	3mm
K	0672748	3/8“ NPSM		x	x	5mm
L	0673501	1/4“ NPSM		x	x	3mm

Sicherungsmittel / Thread sealant / produit d´etanchéite

Symbol / Symbol / Symbole	Beschreibung / Description / Description	Artikel / Bestell-Nr. Article / Order-No. L´article / Référenz
r	schwach / light / leger	222 / 0000016
b	mittel / medium / leger	243 / 0000015
schw	mittel, Kunststoff-Stahl / medium, plastic-steel / medium, platique-acier (20ml)	480 / 0000107
g	hochfest / high-streng / hautesistance (50ml) hochfest für Cr/Ni-Teile / for Cr/Ni steel parts / pour partes fabriqué de Cr/Ni (50ml)	601 / 0000014 2701 / 0000303
p	Rohrdichtungspaste / pipe sealant / pâte d´étanchéité pour tuyaux(50ml)	225 / 0000017
a	Aktivator / activator / activateur (500ml) Aktivator für Kunststoffteile / activator for plastic parts / activateur pour pièces de plastique (10ml)	734 / 0000018 770 / 0000108
t	Gewindeband / threaded tape / ruban de filetage	/0000099
k	2K - Kleber / 2K - adhesive / 2K - adhésif	/0000414

Betriebsmittel / Machinery materials / Equipement de production

Symbol / Symbol / Symbole	Beschreibung / Description / Description	Artikel / Bestell-Nr. Article / Order-No. L´article / Référenz
F	Fett, säurefrei / acid-free /sans acide	0000025
T	Trennmittel / release agent / agent séperateur bei Verarbeitung von Isozyanate / for application with isozyanate / pour l´application de l´isozyanate	0163333 0640651
M	Montagepaste (für R- und RS- Ausführung) / asembly paste (for verssion R or RS) / pâte d´assemblage (de version R et RS)	0000233
MS	Montagespray (für R- und RS- Ausführung) / asembly spray (for verssion R or RS) / aérosol d´assemblage (de version R et RS)	0000118
MT	Montagepaste (für hohe Temperaturen) asembly paste (for high temperatures) d´assemblage (pour hautes températures)	0000057

Airless Pistole
Airless gun
Pistolet sans air
WIWA 500 -F-

Bestell-Nr. • Order-No. • Référence: **0654218**
Serie • Serie • Série: **001**
Datum • Date • Date: **03.03.2022**

Your project deserves it.

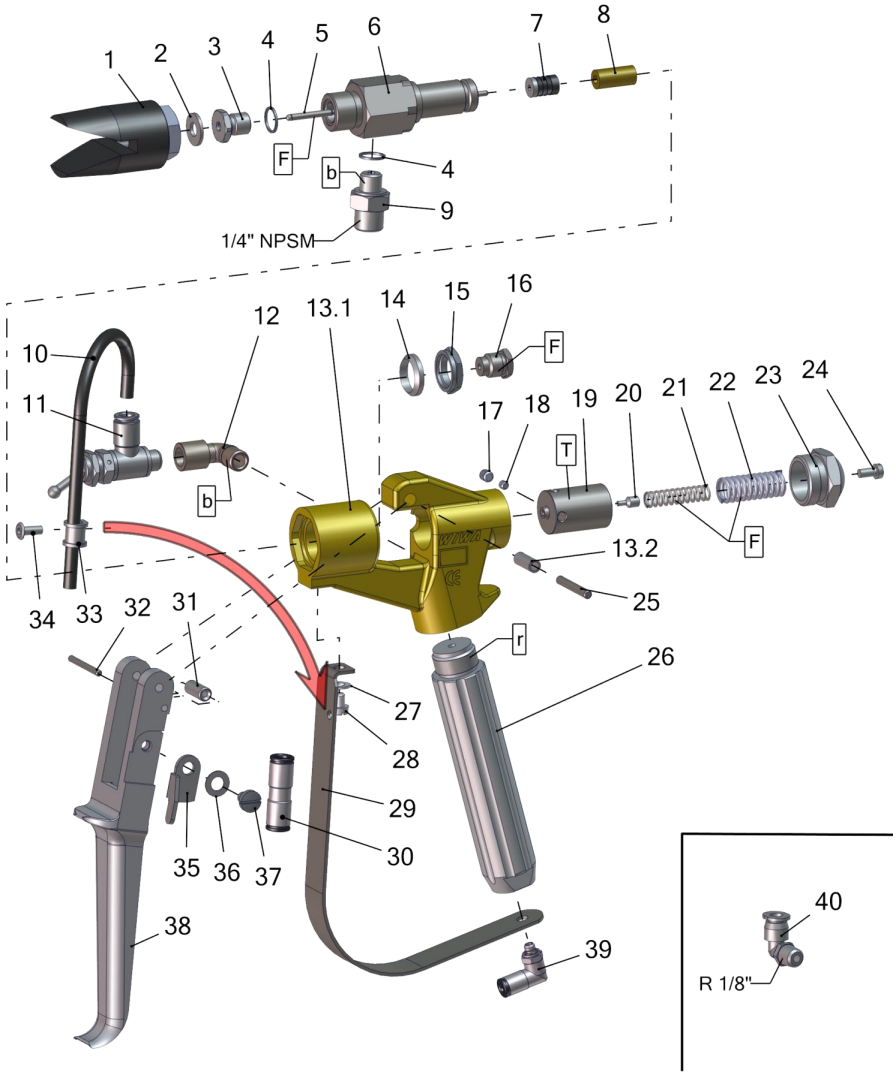

Pos.-Nr. in Klammern () sind keine Bestandteile dieser Baugruppe / items marked with () are not part of assembly shown / Les pièces entre paranthèses ne font pas partie du sous-groupe

Diese Zeichnung darf nicht kopiert, vervielfältigt oder dritten Personen zugänglich gemacht werden. Widerrechtliche Benutzung hat strafrechtliche Folgen. / This drawing should not be, in whole or in part, copied, distributed or used by or passed on as information to others for competition purposes or for whatever purposes without authorization. Unauthorized use is subject to prosecution.

Airless Pistole
Airless gun
Pistolet sans air
WIWA 500 -F-

Bestell-Nr. • Order-No. • Référence: **0654218**
Serie • Serie • Série: **001**
Datum • Date • Date: **03.03.2022**

Your project deserves it.

Pos.	Number	Qty.	Lenght	V¹/D²/R³	Artikelbezeichnung	Part Description	Désignation des articles
1	0638632	1			Düsenschutz	tip guard	protection de buse
2	0218111	1		V, D, R	Dichtung	gasket	joint
3	0160989	1		V, R	Ventilsitz	valve seat	siège de soupape
4	0217824	2		V, D, R	Dichtung	gasket	joint
5	0413437	1		V, R	Ventilnadel	valve needle	pointeau
6	0218812	1			Einsatz	insert	insertion
7	0160997	1		V, D, R	Packung kpl.	packing set cpl.	joints cpl.
8	0220302	1			Distanzhülse	spacer sleeve	douille
9	0218820	1			Doppelnippel	male adaptor	raccord double male
10	0665931	1	0,15m	V	Druckluftschlauch	compressed air hose	flexible d´air comprimé
11	0654196	1		V	Pneumatikventil	pneumatic valve	soupape pneumatique
12	0655844	1			Winkel	elbow	coude
13.1	0654219	1			Pistolenkörper	gun body	corps de pistolet
13.2	0213918	1			Buchse	bush	douille
14	0218081	1		V, D, R	Dichtung	gasket	joint
15	0213810	1			Mutter	nut	écrou
16	0213802	1			Stopfbuchsenschraube	gland nut	bouchon
17	0460702	1			Gewindestift	threaded pin	vis sans tête
18	0213853	1			Druckstopfen	pressure plug	bouchon de pression
19	0213845	1			Führungshülse	guid sleeve	douille de guidage
20	0213942	1			Gewindestift	threaded pin	vis sans tête
21	0412066	1		V	Druckfeder	spring	ressort
22	0411876	1		V	Druckfeder	spring	ressort
23	0212628	1			Verschlußschraube	screw plug	vis de fermeture
24	0460257	1			Schraube	screw	vis
25	0218413	1			Achse	axle	axe
26	0654220	1			Griff	handle	poignée
27	0460230	1			Scheibe	washer	rondelle
28	0460222	1			Schraube	screw	vis
29	0654222	1			Sicherheitsbügel	trigger guard	screté de gachette
30	0665930	1			Steckverbindung	push in connector	connecteur
31	0499137	1			Rolle	roller	poulie
32	0499129	1			Achse	axle	axe
33	0648815	1			Rohrschelle	pipe clip	bride pour tube
34	0663445	1			Blindniete	blind rivet	rivet aveugle
35	0414581	1			Sicherungshebel	safety lever	verouillage
36	0460346	1			Federscheibe	spring washer	rondelle élastique
37	0412325	1			Schraube	screw	vis
38	0213896	1			Abzughebel	trigger	gâchette
39	0665944	1			L-Steckverschraubung	L-plug-in connector	L-vissage à air comprimé
40	0634730	1			L-Steckverschraubung	L-plug-in connector	L-vissage à air comprimé

Montagewerkzeug - mounting tool - outil de montage

Number	Qty.	V¹/D²/R³	Artikelbezeichnung	Part Description	Désignation des articles
0411035	1		Innensechskantschlüssel	allen-key	clé à six pans
0411094	1		Kombischlüssel	wrench	clé

Airless Pistole
Airless gun
Pistolet sans air
WIWA 500 -F-

Bestell-Nr. • Order-No. • Référence: **0654218**
Serie • Serie • Série: **001**
Datum • Date • Date: **03.03.2022**

Your project deserves it.

ohne Abbildung - not illustrated - sans illustration

Number	Qty.	V[1]/D[2]/R[3]	Artikelbezeichnung	Part Description	Désignation des articles
0064084	1		Reparatursatz	repair kit	jeu de réparation
0062111	1	R	Dichtungssatz	seal kit	jeu de joints

[1]V = Verschleißteile • Wear parts • Pièces d´usure usuelles
[2]D = Teile des Dichtungssatzes • Parts of seal kit • Pièces de kit de joints
[3]R = Teile des Reparatursatzes • Parts of repair kit • Pièces de kit de reparation

Sicherungsmittel / Thread sealant / produit d´etanchéite

Symbol / Symbol / Symbole	Beschreibung / Description / Description	Artikel / Bestell-Nr. Article / Order-No. L´article / Réferenz
r	schwach / light / leger	222 / 0000016
b	mittel / medium / leger	243 / 0000015
schw	mittel, Kunststoff-Stahl / medium, plastic-steel / medium, platique-acier (20ml)	480 / 0000107
g	hochfest / high-streng / hautesistance (50ml) hochfest für Cr/Ni-Teile / for Cr/Ni steel parts / pour partes fabriqué de Cr/Ni (50ml)	601 / 0000014 2701 / 0000303
p	Rohrdichtungspaste / pipe sealant / pâte d´étanchéité pour tuyaux(50ml)	225 / 0000017
a	Aktivator / activator / activateur (500ml) Aktivator für Kunststoffteile / activator for plastic parts / activateur pour pièces de plastique (10ml)	734 / 0000018 770 / 0000108
t	Gewindeband / threaded tape / ruban de filetage	/0000099
k	2K - Kleber / 2K - adhesive / 2K - adhésif	/0000414

Betriebsmittel / Machinery materials / Equipement de production

Symbol / Symbol / Symbole	Beschreibung / Description / Description	Artikel / Bestell-Nr. Article / Order-No. L´article / Réferenz
F	Fett, säurefrei / acid-free /sans acide	0000025
T	Trennmittel / release agent / agent séperateur bei Verarbeitung von Isozyanate / for application with isozyanate / pour l´application de l´isozyanate	0163333 0640651
M	Montagepaste (für R- und RS- Ausführung) / asembly paste (for verssion R or RS) / pâte d´assemblage (de version R et RS)	0000233
MS	Montagespray (für R- und RS- Ausführung) / asembly spray (for verssion R or RS) / aérosol d´assemblage (de version R et RS)	0000118

Airless Spritzpistole
Airless Spray Gun
Pistolet sans air
WIWA 500 -F-

Bestell-Nr. • Order-No. • Référence: **0657415**
Serie • Serie • Série: **000**
Datum • Date • Date: **03.03.2022**

Your project deserves it.

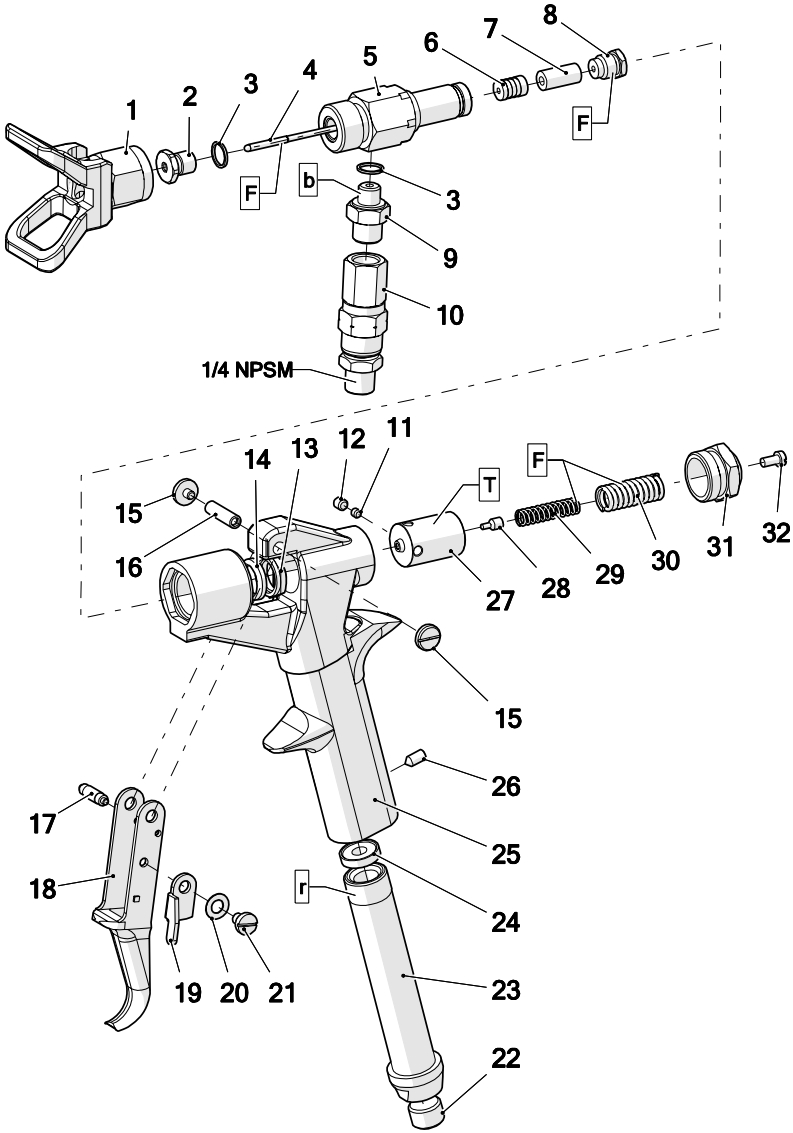

Pos.-Nr. in Klammern () sind keine Bestandteile dieser Baugruppe / items marked with () are not part of assembly shown / Les pièces entre paranthèses ne font pas partie du sous-groupe

Diese Zeichnung darf nicht kopiert, vervielfältigt oder dritten Personen zugänglich gemacht werden. Widerrechtliche Benutzung hat strafrechtliche Folgen. / This drawing should not be, in whole or in part, copied, distributed or used by or passed on as information to others for competition purposes or for whatever purposes without authorization. Unauthorized use is subject to prosecution.

Airless Spritzpistole
Airless Spray Gun
Pistolet sans air
WIWA 500 -F-

Bestell-Nr. • Order-No. • Référence: **0657415**
Serie • Serie • Série: **000**
Datum • Date • Date: **03.03.2022**

Your project deserves it.

Pos.	Number	Qty.	V[1]/D[2]/R[3]	Artikelbezeichnung	Part Description	Désignation des articles
1	0649328	1		Wendeschalter	reversible guard	inverseur de marche
2	0160989	1	V, R	Ventilsitz	valve seat	siège de soupape
3	0217824	2	D, R	Dichtung	gasket	joint
4	0413437	1	V, R	Ventilnadel	valve needle	pointeau
5	0643410	1		Einsatz	insert	insertion
6	0160997	1	V, D, R	Packung kpl.	packing cpl.	joint cpl.
7	0220302	1		Distanzhülse	spacer sleeve	douille
8	0213802	1		Stopfbuchsenschraube	gland nut	bouchon
9	0218820	1		Doppelnippel	male adaptor	raccord double male
10	0061042	1		Drehgelenk	swivel	pivot
11	0213853	1		Druckstopfen	pressure plug	bouchon de pression
12	0460702	1		Gewindestift	threaded pin	vis sans tête
13	0213810	1		Mutter	nut	écrou
14	0218081	1	D, R	Dichtung	gasket	joint
15	0460354	2		Schraube	screw	vis
16	0216208	1		Zwischenstück	intermediate piece	pièce intermédaire
17	0489034	1		Rolle	roller	poulie
18	0489042	1		Abzughebel	trigger	gâchette
19	0414581	1		Sicherungshebel	safety lever	verouillage
20	0460346	1		Federscheibe	spring washer	disque de ressort
21	0412325	1		Schraube	screw	vis
22	0221465	1		Gewindestopfen	threaded plug	bouchon fileté
23	0632558	1		Hülse	sleeve	douille
24	0218251	1	V	Dichtung	gasket	joint
25	0410934	1		Griff	handle	manette
26	0460885	1		Gewindestift	threaded pin	vis sans tête
27	0213845	1		Führungshülse	guid sleeve	douille de guidage
28	0213942	1		Gewindestift	threaded pin	vis sans tête
29	0412066	1	V	Druckfeder	spring	ressort
30	0411876	1	V	Druckfeder	spring	ressort
31	0212628	1		Verschlußschraube	screw plug	vis de fermeture
32	0460257	1		Schraube	screw	vis

ohne Abbildung - not illustrated - sans illustration

Number	Qty.	V[1]/D[2]/R[3]	Artikelbezeichnung	Part Description	Désignation des articles
0064084	1		Reparatursatz	repair kit	jeu de réparation
0062111	1	R	Dichtungssatz	seal kit	jeu de joints

[1]V = Verschleißteile • Wear parts • Pièces d´usure usuelles
[2]D = Teile des Dichtungssatzes • Parts of seal kit • Pièces de kit de joints
[3]R = Teile des Reparatursatzes • Parts of repair kit • Pièces de kit de reparation

Airless Spritzpistole
Airless Spray Gun
Pistolet sans air
WIWA 500 -F-

Bestell-Nr. • Order-No. • Référence: **0657415**
Serie • Serie • Série: **000**
Datum • Date • Date: **03.03.2022**

Your project deserves it.

Sicherungsmittel / Thread sealant / produit d´etanchéite

Symbol / Symbol / Symbole	Beschreibung / Description / Description	Artikel / Bestell-Nr. Article / Order-No. L´article / Référenz
r	schwach / light / leger	222 / 0000016
b	mittel / medium / leger	243 / 0000015
schw	mittel, Kunststoff-Stahl / medium, plastic-steel / medium, platique-acier (20ml)	480 / 0000107
g	hochfest / high-streng / hautesistance (50ml) hochfest für Cr/Ni-Teile / for Cr/Ni steel parts / pour partes fabriqué de Cr/Ni (50ml)	601 / 0000014 2701 / 0000303
p	Rohrdichtungspaste / pipe sealant / pâte d´étanchéité pour tuyaux(50ml)	225 / 0000017
a	Aktivator / activator / activateur (500ml) Aktivator für Kunststoffteile / activator for plastic parts / activateur pour pièces de plastique (10ml)	734 / 0000018 770 / 0000108
t	Gewindeband / threaded tape / ruban de filetage	/0000099
k	2K - Kleber / 2K - adhesive / 2K - adhésif	/0000414

Betriebsmittel / Machinery materials / Equipement de production

Symbol / Symbol / Symbole	Beschreibung / Description / Description	Artikel / Bestell-Nr. Article / Order-No. L´article / Référenz
F	Fett, säurefrei / acid-free /sans acide	0000025
T	Trennmittel / release agent / agent séperateur bei Verarbeitung von Isozyanate / for application with isozyanate / pour l´application de l´isozyanate	0163333 0640651
M	Montagepaste (für R- und RS- Ausführung) / asembly paste (for verssion R or RS) / pâte d´assemblage (de version R et RS)	0000233
MS	Montagespray (für R- und RS- Ausführung) / asembly spray (for verssion R or RS) / aérosol d´assemblage (de version R et RS)	0000118

Your project deserves it.

Sediu principal şi producţia

WIWA Wilhelm Wagner GmbH & Co. KG
Gewerbestraße 1–3
35633 Lahnau
Germania
telefon: +49 (0)6441 609-0
fax: +49 (0)6441 609-2450
email: info@wiwa.de
pagina web: www.wiwa.de

Filiala WIWA din SUA

WIWA LLC – USA, Kanada, Lateinamerika
107 N. Main St.
P.O. Box 398, Alger, OH 45812
USA
telefon: +1-419-757-0141
fax: +1-419-549-5173
email: sales@wiwa.com
pagina web: www.wiwausa.com

QR-Code

www.wiwa.de