Your project deserves it.

Instrukcja eksploatacji

WIWA 500

Pistolet natryskowy Airless

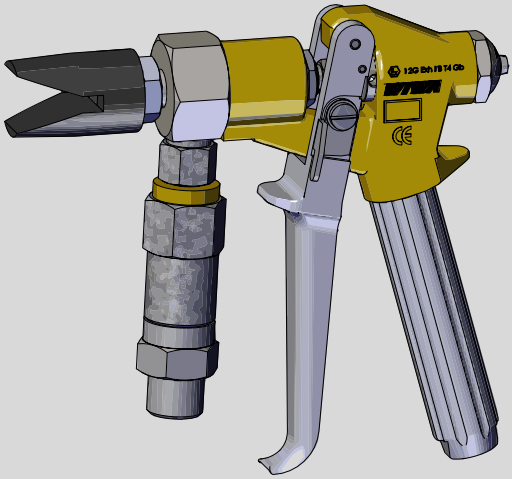

sp01_BA_pl_B0550001 ✓(2021/01/29)

Deklaracja zgodności UE

zgodnie z dyrektywą ATEX 2014 / 34 / UE i załącznikiem II, nr 1 A dyrektywy maszynowej 2006 / 42 / WE

Niniejszym firma	**WIWA Wilhelm Wagner GmbH & Co. KG** **35633 Lahnau** **Gewerbestraße 1–3** **Niemcy**
deklaruje, że pistolet natryskowy typu	**WIWA 500**

jest zgodny z ww. wymaganiami.
Podany pistolet natryskowy jest przypisany do grupy II, kategoria 2G.

Oznaczenie: Ex II 2G Ex h IIB T4 Gb

Osoba odpowiedzialna za dokumentację: **WIWA**, +49 (0)6441 609-0

Lahnau, 19 grudnia 2025

Miejscowość, data

Dipl.-Ing. (FH) Peter Turczak
Prezes

Indeks

1 Słowo wstępne 1

2 Bezpieczeństwo 3
2.1 Objaśnienie znaków 3
2.2 Wskazówki bezpieczeństwa 6
2.2.1 Ciśnienie robocze 7
2.2.2 Zagrożenia spowodowane strumieniem natryskowym 7
2.2.3 Zagrożenia wywołane wyładowaniem elektrostatycznym 8
2.2.4 Ryzyko powodowane przez gorące powierzchnie 9
2.2.5 Ochrona przeciwwybuchowa 9
2.2.6 Zagrożenia dla zdrowia 10
2.3 Urządzenia zabezpieczające 11
2.3.1 Osłona dyszy 12
2.3.2 Dźwignia zabezpieczająca 13
2.3.3 Pałąk ochronny 14
2.4 Operatorzy i pracownicy serwisowi 14
2.4.1 Obowiązki użytkownika 14
2.4.2 Kwalifikacje personelu 14
2.4.3 Dopuszczeni operatorzy 15
2.4.4 Osobiste wyposażenie ochronne 15
2.5 Roszczenia z tytułu wad i odpowiedzialności 16
2.5.1 Części zamienne 16
2.5.2 Akcesoria 17
2.6 Postępowanie w sytuacji awaryjnej 17
2.6.1 Wycieki 17
2.6.2 Obrażenia 18

3 Opis 19
3.1 Użytkowanie zgodne z przeznaczeniem 20
3.2 Błędne zastosowania 20
3.3 Widok modelu 21
3.4 Budowa 24
3.5 Opcjonalne wyposażenie dodatkowe i akcesoria . . . 27

4 Transport i montaż 29
4.1 Zakres dostawy 29
4.2 Montaż 29
4.2.1 Montaż dyszy natryskowej 30

4.2.2 Montaż filtru wtykowego w rękojeści 30
4.2.3 Podłączanie węża materiału 31

5 Eksploatacja 32
5.1 Uruchamianie pistoletu natryskowego 32
5.1.1 Ustawianie ciśnienia natrysku 32
5.1.2 Porady dotyczące uzyskania powłok dobrej jakości 34
5.1.3 Porady dotyczące uzyskania powłok dobrej jakości - przy mieszaniu zewnętrznym 35
5.2 Przerwa w pracy 35

6 Konserwacja 36
6.1 Plan konserwacji 37
6.2 Smarowanie pistoletu natryskowego 37
6.3 Regulacja luzu lub rozwarcia dźwigni spustowej 38
6.4 Czyszczenie filtra wtykowego 39
6.5 Wymienić szczeliwo i iglicę zaworu 40
6.6 Czyszczenie tulei prowadzącej 42
6.7 Wymiana uszczelek rękojeści pistoletu 43

7 Usuwanie usterek eksploatacyjnych 45

8 Wykazy części zamiennych 47

1 Słowo wstępne

Drogi Kliencie!

Cieszymy się, że zdecydowaliście się Państwo na zakup pistoletów natryskowych naszej produkcji.

Niniejsza instrukcja eksploatacji skierowana jest do operatorów i pracowników serwisowych. Zawiera ona wszelkie informacje niezbędne do pracy z tym pistoletem natryskowym.

Użytkownik jest zobowiązany zadbać o to, aby operatorzy i pracownicy serwisowi mieli stały dostęp do instrukcji eksploatacji w zrozumiałej dla nich wersji językowej.

Poza niniejszą instrukcją eksploatacji dla bezpiecznej eksploatacji pistoletu natryskowego niezbędne są ponadto inne informacje. Należy przeczytać i przestrzegać obowiązujących w kraju użytkownika dyrektyw i przepisów bezpieczeństwa pracy.

W Niemczech są to:

- DGUV 100-500, rozdz. 2.29 „Obróbka substancji powlekających”,
- DGUV 100-500, rozdz. 2.36 „Praca ze strumienicami cieczowymi”,

obydwa wydane przez Organizację Branżową ds. Gospodarki Gazowej, Wodnej i Ciepła Przesyłowego.

Zalecamy dołączenie do instrukcji eksploatacji wszystkich istotnych dyrektyw i przepisów bezpieczeństwa pracy.

Ponadto należy stale przestrzegać kart charakterystyki, wskazówek producentów i wytycznych dotyczących obróbki materiałów powlekających lub transportowych.

W przypadku pojawienia się jakichkolwiek pytań jesteśmy do dyspozycji. Udanych wyników pracy z użyciem naszego pistoletu natryskowego życzy

WIWA Wilhelm Wagner GmbH & Co. KG

Prawo autorskie
© 2025 **WIWA**

Prawa autorskie do niniejszej instrukcji eksploatacji pozostają własnością firmy
WIWA Wilhelm Wagner GmbH & Co. KG
Gewerbestraße 1–3 • 35633 Lahnau • Niemcy
Tel.: +49 (0)6441 609-0 • Faks: +49 (0)6441 609-2450
E-mail: info@wiwa.de • Strona internetowa: www.wiwa.de

Niniejsza instrukcja eksploatacji przeznaczona jest wyłącznie dla pracowników przygotowania pracy, operatorów i pracowników serwisowych. Przekazywanie niniejszej instrukcji eksploatacji do powielania, wykorzystywania i ujawnianie jej treści jest zabronione, o ile nie udzielono na to wyraźnej zgody. Naruszenie tego zakazu stanowi podstawę do dochodzenia odszkodowania. Wszelkie prawa związane ze zgłoszeniem patentu, wzoru użytkowego lub zdobniczego są zastrzeżone.

2 Bezpieczeństwo

Niniejsze pistolet natryskowy został zaprojektowany i wykonany z zachowaniem wszelkich aspektów bezpieczeństwa. Jest one zgodne z dzisiejszym stanem techniki i spełnia obowiązujące przepisy bezpieczeństwa pracy. Pistolet natryskowy opuszcza zakład w stanie technicznie sprawnym i zapewnia wysoki stopień bezpieczeństwa. Mimo to nieprawidłowa obsługa lub nieprawidłowe użytkowanie stwarzają zagrożenie dla:

- ciała i życia operatora lub osób trzecich,
- maszyny i innych przedmiotów wartościowych użytkownika,
- efektywnej pracy maszyny.

Generalnie należy zaniechać wszelkich metod pracy, które zagrażają bezpieczeństwu personelu obsługowego oraz pistoletu natryskowego. Wszystkie osoby zaangażowane w rozruch, obsługę, konserwację, naprawę i utrzymanie ruchu urządzenia, muszą najpierw przeczytać i zrozumieć instrukcję eksploatacji – w szczególności rozdział „Bezpieczeństwo”.

Chodzi o Państwa bezpieczeństwo!

Zaleca się, aby użytkownik pistoletu natryskowego wymagał pisemnego potwierdzenia zapoznania się z instrukcją.

2.1 Objaśnienie znaków

Wskazówki bezpieczeństwa ostrzegają przed potencjalnymi zagrożeniami wypadkowymi i informują o działaniach niezbędnych do uniknięcia tych wypadków. W instrukcjach eksploatacji firmy **WIWA** wskazówki bezpieczeństwa zostały szczególnie wyróżnione i oznaczone w następujący sposób:

ZAGROŻENIE
Oznacza zagrożenia wypadkowe, w przypadku których nieprzestrzeganie wskazówki bezpieczeństwa prowadzi z dużym prawdopodobieństwem do poważnych obrażeń, a nawet śmierci!

OSTRZEŻENIE

Oznacza zagrożenia wypadkowe, w przypadku których nieprzestrzeganie wskazówki bezpieczeństwa może prowadzić do poważnych obrażeń, a nawet śmierci!

OSTROŻNIE

Oznacza zagrożenia wypadkowe, w przypadku których nieprzestrzeganie wskazówki bezpieczeństwa może powodować obrażenia!

Oznacza ważne wskazówki dla prawidłowej obsługi pistoletu natryskowego. Nieprzestrzeganie może prowadzić do poważnych uszkodzeń maszyny lub szkód w jej otoczeniu.

We wskazówkach bezpieczeństwa dotyczących wypadków z zagrożeniem doznania obrażeń stosowane są piktogramy odpowiednie dla źródła zagrożenia – przykłady:

Ogólne zagrożenie wypadkowe

Zagrożenie wybuchem na skutek atmosfery wybuchowej

Zagrożenie wybuchem na skutek substancji wybuchowych

Zagrożenie wypadkowe wywołane napięciem elektrycznym lub wyładowaniem elektrostatycznym

Ostrzeżenie przed substancjami żrącymi

Zagrożenie zmiażdżeniem przez ruchome elementy

Niebezpieczeństwo odniesienia obrażeń ze strony obracających się elementów

Niebezpieczeństwo oparzenia przez gorące powierzchnie

Niebezpieczeństwo odmrożenia przez zimne powierzchnie

Nakazy bezpieczeństwa wskazują w pierwszej linii na wymagane wyposażenie ochronne. Zostały one również szczególnie wyróżnione i oznaczone w następujący sposób:

Nosić odzież ochronną

Oznacza nakaz noszenia przepisowej odzieży ochronnej celem zabezpieczenia przed obrażeniami skóry wskutek kontaktu z przetwarzanym materiałem lub gazami.

Stosować okulary ochronne

Oznacza nakaz noszenia okularów ochronnych celem zabezpieczenia przed obrażeniami oczu na skutek odprysków materiałów, gazów, oparów lub pyłów.

Stosować ochronniki słuchu

Oznacza nakaz noszenia środków chroniących słuch celem zabezpieczenia przed uszkodzeniem słuchu na skutek hałasu.

Stosować środki ochrony dróg oddechowych

Oznacza nakaz noszenia środków ochrony dróg oddechowych celem zabezpieczenia przed uszkodzeniami dróg oddechowych w wyniku działania gazów, oparów lub pyłów.

Nosić rękawice ochronne

Oznacza nakaz noszenia środków ochrony dróg oddechowych celem zabezpieczenia przed uszkodzeniami dróg oddechowych w wyniku działania gazów, oparów lub pyłów.

Nosić obuwie ochronne

Oznacza nakaz noszenia obuwia ochronnego celem zabezpieczenia przed obrażeniami stóp wskutek kontaktu z przewracającymi się, spadającymi lub staczającymi się przedmiotami i poślizgnięcia na śliskim podłożu.

Oznacza odwołania do dyrektyw, instrukcji roboczych i instrukcji eksploatacji zawierających bardzo ważne informacje i których należy bezwzględnie przestrzegać.

2.2 Wskazówki bezpieczeństwa

OSTRZEŻENIE

Należy zawsze pamiętać o tym, iż pistolet natryskowy pracuje pod bardzo wysokim ciśnieniem i w przypadku nieprawidłowej obsługi może powodować śmiertelne obrażenia!

Zawsze należy przestrzegać i stosować się do wskazówek podanych w niniejszej instrukcji eksploatacji oraz w instrukcji eksploatacji urządzenia natryskowego używanego z pistoletem natryskowym.

2.2.1 Ciśnienie robocze

OSTRZEŻENIE

Komponenty niedobrane do maksymalnego dopuszczalnego ciśnienia roboczego mogą pękać i spowodować ciężkie obrażenia.

- Maksymalne dopuszczalne ciśnienie robocze pistoletu natryskowego musi być równe lub większe niż maksymalne dopuszczalne ciśnienie robocze urządzenia natryskowego, do którego jest on podłączony.
- Węże materiału i połączenia węży muszą być dostosowane do maksymalnego ciśnienia roboczego z uwzględnieniem wymaganego współczynnika bezpieczeństwa.
- Na wężach materiału nie może być żadnych nieszczelności, załamań, przetarć lub wybrzuszeń.
- Połączenia wężowe muszą być prawidłowo wykonane.

2.2.2 Zagrożenia spowodowane strumieniem natryskowym

OSTRZEŻENIE

Materiał opuszcza pistolet natryskowy pod bardzo wysokim ciśnieniem. Strumień natryskowy ze względu na swoje właściwości tnące lub na skutek przedostania się pod skórę lub do oczu może spowodować ciężkie obrażenia.

- Nigdy nie kierować pistoletu natryskowego na siebie, na inne osoby lub zwierzęta!
- Nigdy nie trzymać palców lub rąk przed pistoletem natryskowym!
- Nigdy nie wkładać rąk w strumień natryskowy!
- W czasie pracy pistolet natryskowy należy zawsze mocno trzymać, ponieważ wysokie ciśnienia robocze powodują występowanie dużych sił odrzutu.

OSTRZEŻENIE

Niezamierzony wypływ materiału z pistoletu natryskowego może powodować obrażenia ciała i szkody materialne.

- Nie zaciskać mocno spustu pistoletu natryskowego podczas eksploatacji!
- Zabezpieczyć pistolet natryskowy na czas każdej przerwy w pracy!
- Sprawdzić przed każdym uruchomieniem zabezpieczenie pistoletu natryskowego!

2.2.3 Zagrożenia wywołane wyładowaniem elektrostatycznym

OSTRZEŻENIE

Ze względu na duże prędkości przepływu podczas natryskiwania Airless lub AirCombi może dochodzić do wyładowania elektrostatycznego. Wyładowania statyczne mogą wywołać pożar lub eksplozję.

- Upewnić się, że maszyna jest prawidłowo uziemiona!
- Uziemić również powlekany przedmiot.
- Stosować zawsze otwarte pojemniki przewodzące prąd elektryczny i ustawić je na uziemionej powierzchni.
- Nigdy nie wtryskiwać rozpuszczalników ani materiałów zawierających rozpuszczalniki do pojemników o wąskich szyjkach ani do beczek z otworem czopowym!
- Stosować wyłącznie węże materiału przewodzące prąd. Wszystkie oryginalne węże materiału firmy **WIWA** przewodzą prąd i są dostosowane do naszych urządzeń.
- Stosować wyłącznie akcesoria / części akcesoriów przewodzące prąd.

OSTRZEŻENIE

Zanieczyszczone maszyny mogą gromadzić ładunki elektrostatyczne. Wyładowania statyczne mogą wywołać pożar lub eksplozję.

- Maszynę należy utrzymywać w czystości.
- Prace związane z czyszczeniem przeprowadzać zawsze poza obszarem zagrożonym wybuchem.

2.2.4 Ryzyko powodowane przez gorące powierzchnie

OSTROŻNIE

Przy stosowaniu podgrzewaczy materiału na stosowanym urządzeniu natryskowym może stać się gorący. Istnieje zagrożenie oparzenia.

- Podczas pracy przy podgrzanych materiałach zawsze stosować rękawice ochronne z ochroną przedramienia!
- Węże materiału nie mogą dotykać gorących powierzchni podgrzewcza materiału.

2.2.5 Ochrona przeciwwybuchowa

W instrukcjach dotyczących **WIWA** są stosowane następujące skróty:

- Ochrona Ex: Ochrona przeciwwybuchowa
- Obszar Ex: obszar zagrożony wybuchem lub obszar bez ochrony przeciwpożarowej
- Obszar Non-Ex: obszar niezagrożony wybuchem lub obszar z ochroną przeciwpożarową
- Strefa Ex: Strefa z ochroną przeciwwybuchową zgodnie z dyrektywą ATEX
- Znajomość ATEX: Wiedza z zakresu ochrony przeciwwybuchowej zgodnie z dyrektywą ATEX

Eksploatacja urządzeń niewyposażonych w ochronę przeciwwybuchową w lokalizacjach podlegających pod rozporządzenie o ochronie przeciwwybuchowej jest zabroniona!

Maszyny wyposażone w ochronę przeciwwybuchową można rozpoznać po odpowiednim oznakowaniu Ex na tabliczce znamionowej i/lub dołączonej deklaracji zgodności ATEX.

Urządzenia wyposażone w ochronę przeciwwybuchową spełniają wymagania dyrektywy ATEX dla podanej na urządzeniu lub w deklaracji zgodności grupy urządzeń, kategorii urządzeń i klasy temperaturowej.

Na użytkowniku spoczywa obowiązek zdefiniowania podziału na strefy zgodnie z dyrektywą ATEX, załącznik II, nr 2.1-2.3 z zachowaniem wytycznych właściwych urzędów nadzorczych. Użytkownik ma obowiązek sprawdzenia i zapewnienia zgodności wszystkich danych technicznych i oznakowania zgodnego z ATEX z obowiązującymi wytycznymi.

W przypadku zastosowań, w których awaria urządzenia mogłaby powodować zagrożenie dla osób, użytkownik zobowiązany jest zaplanować odpowiednie środki bezpieczeństwa.

2.2.6 Zagrożenia dla zdrowia

OSTROŻNIE

W zależności od przetwarzanych materiałów mogą powstawać opary rozpuszczalników, które mogą mieć szkodliwy wpływ na zdrowie i powodować uszkodzenia obiektów.

- Zapewnić dostateczną wentylację i odpowietrzenie stanowiska pracy.
- Zawsze przestrzegać kart charakterystyki i wskazówek producenta dotyczących zastosowania materiału.

Podczas pracy z farbami, rozpuszczalnikami, olejami, smarami i pozostałymi substancjami chemicznymi przestrzegać wskazówek bezpieczeństwa i dozowania producenta oraz ogólnie obowiązujących przepisów.

Do czyszczenia skóry stosować odpowiednie środki ochrony skóry, środki do mycia i pielęgnacji skóry.

W układach zamkniętych lub znajdujących się pod ciśnieniem może dochodzić do wytwarzania niebezpiecznych reakcji chemicznych, gdy części aluminiowe lub ocynkowane wejdą w kontakt z 1,1,1-trichloroetanem, dichlorometanem lub pozostałymi rozpuszczalnikami zawierającymi halogenizowane węglowodory chlorowane (FCKWs). W przypadku przetwarzania materiałów zawierających substancje wymienione powyżej zalecamy bezpośredni kontakt z producentem materiału celem wyjaśnienia ich zastosowania.

Dla tego rodzaju materiałów do dyspozycji jest rodzina maszyn w wykonaniu nierdzewnym i kwasoodpornym.

2.3 Urządzenia zabezpieczające

OSTRZEŻENIE

W przypadku braku urządzeń bezpieczeństwa lub w przypadku braku ich pełnej sprawności nie można zagwarantować bezpieczeństwa pracy urządzenia!

- W przypadku stwierdzenia usterek w urządzeniach bezpieczeństwa lub stwierdzenia innych wad w urządzeniu należy je niezwłocznie wyłączyć.
- Urządzenie ponownie uruchomić dopiero po całkowitym usunięciu wad.

Urządzenie jest wyposażone w następujące urządzenia bezpieczeństwa:

Nr	Oznaczenie
1	Osłona dyszy
2	Dźwignia zabezpieczająca
3	Pałąk ochronny

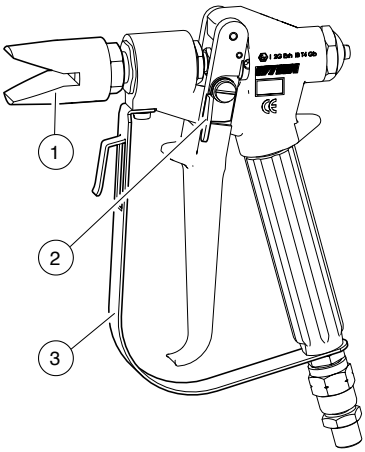

Rys. 1: Urządzenia bezpieczeństwa przy pistolecie natryskowym

Sprawdzić zabezpieczenia urządzenia:

- ➤ przed uruchomieniem,
- ➤ zawsze przed rozpoczęciem pracy,
- ➤ po każdej czynności konfiguracyjnej,
- ➤ po każdym czyszczeniu, konserwacji i czynności naprawczej.

Lista kontrolna:

- ☐ Czy dźwignia bezpieczeństwa działa prawidłowo?
- ☐ Czy osłona dyszy jest mocno zamontowana?
- ☐ Czy pałąk ochronny jest mocno zamontowany i czy nie jest uszkodzony?

2.3.1 Osłona dyszy

Osłona dyszy zapobiega uszkodzeniu dyszy, do jakiego mogłoby dojść np. wskutek upadku pistoletu.

Ponadto zapobiega on bezpośredniemu kontaktowi dłoni z natryskiwanym strumieniem przy wylocie dyszy.

OSTRZEŻENIE

Eksploatacja pistoletu natryskowego bez osłony dyszy może powodować poważne obrażenia i uszkodzenia obiektu.

➤ Pistoletu nigdy nie należy eksploatować bez osłony dyszy.

2.3.2 Dźwignia zabezpieczająca

Dźwignia zabezpieczająca zapobiega przypadkowemu uruchomieniu pistoletu natryskowego. Dźwignia zabezpieczająca jest odchylona w dół w kierunku dźwigni spustowej.

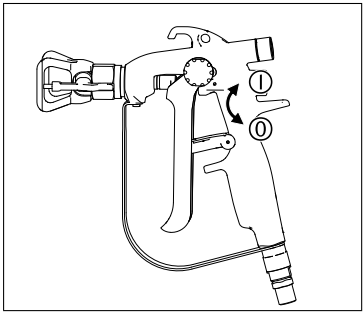

Rys. 2: Pistolet zabezpieczony

Pistolet natryskowy należy blokować na czas każdej przerwy w pracy - nawet krótkiej.

Aby odbezpieczyć pistolet, złożyć dźwignię zabezpieczającą do góry.

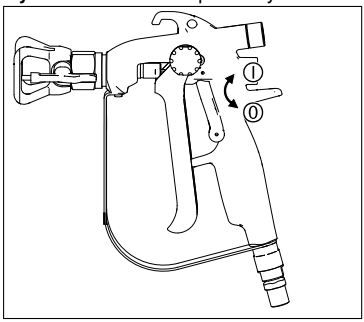

Rys. 3: Pistolet gotowy

2.3.3 Pałąk ochronny

Pałąk ochronny zabezpiecza pistolet natryskowy przed przypadkowym naciśnięciem dźwigni zwalniającej - np. wskutek uderzenia lub upadku pistoletu.

2.4 Operatorzy i pracownicy serwisowi

2.4.1 Obowiązki użytkownika

Użytkownik:

- jest odpowiedzialny za szkolenie operatorów i pracowników serwisowych,
- ma obowiązek poinstruowania operatorów i pracowników serwisowych o prawidłowej obsłudze pistoletu natryskowego jak również o noszeniu odpowiedniej odzieży roboczej i wyposażenia ochronnego,
- musi udostępnić operatorom oraz pracownikom serwisowym pomoce robocze, takie jak np. podnośniki do transportu urządzeń natryskowych lub zbiorników,
- musi udostępnić operatorom i pracownikom serwisowym podręcznik użytkownika i zadbać o jego stałą dostępność,
- musi się upewnić, iż operatorzy i pracownicy serwisowi przeczytali i zrozumieli podręcznik obsługi.

Dopiero wtedy można uruchomić pistolet natryskowy.

2.4.2 Kwalifikacje personelu

Rozróżnia się dwie grupy pracowników ze względu na kwalifikacje:

- **Poinstruowani operatorzy** posiadają świadectwo poinstruowania przez użytkownika pistoletu natryskowego o powierzonych im zadaniach i możliwych zagrożeniach w przypadku nieprawidłowego zachowania.

➤ **Przeszkolony personel** posiada dzięki przeszkoleniu przez producenta pistoletu natryskowego umiejętność wykonywania prac konserwacyjnych i naprawczych przy pistolecie natryskowym, samodzielnego rozpoznawania możliwych niebezpieczeństw i zapobiegania zagrożeniom.

2.4.3 Dopuszczeni operatorzy

Czynność	Kwalifikacje
Konfiguracja i eksploatacja	Poinstruowany operator
Czyszczenie	Poinstruowany operator
Konserwacja	Przeszkolony personel
Naprawa	Przeszkolony personel

Obsługa pistoletu natryskowego przez dzieci, młodzież poniżej 16 lat oraz osoby niepoinstruowane jest zabroniona.

2.4.4 Osobiste wyposażenie ochronne

Nosić odzież ochronną

Zawsze należy nosić odzież ochronną przeznaczoną dla danego środowiska pracy (np. antystatyczną odzież ochronną w obszarach zagrożonych wybuchem) i przestrzegać zaleceń zawartych w karcie charakterystyki produktu przekazanej przez producenta materiału.

Stosować okulary ochronne

Nosić okulary ochronne celem zabezpieczenia przed obrażeniami oczu na skutek odprysków materiałów, gazów, oparów lub pyłów.

Stosować ochronniki słuchu

Od poziomu ciśnienia akustycznego wynoszącego 85 dB(A) należy stosować ochronniki słuchu. Ochronę słuchu udostępnia użytkownik.

Stosować środki ochrony dróg oddechowych

Mimo, że w przypadki prawidłowego ustawienia ciśnienia i prawidłowej pracy mgła materiału została zminimalizowana zalecamy stosowanie maski przeciwpyłowej.

Nosić rękawice ochronne

Nosić antystatyczne, odporne na działanie chemikaliów rękawice ochronne z ochroną przedramienia, aby uniknąć obrażeń wywołanych agresywnymi chemikaliami, obrażeń na skutek poparzenia w trakcie obróbki gorących materiałów lub odmrożeń wywołanych poprzez kontakt z bardzo zimnymi powierzchniami.

Nosić obuwie ochronne

Nosić antystatyczne obuwie ochronne celem zabezpieczenia przed obrażeniami stóp na skutek przewracających się, spadających lub staczających się przedmiotów i zabezpieczenia przed poślizgiem na śliskim podłożu.

2.5 Roszczenia z tytułu wad i odpowiedzialności

O ile nie uzgodniono inaczej,

- dla dostaw na obszarze Niemiec obowiązują nasze Ogólne Warunki Handlowe (OWH),
- dla dostaw do wszystkich innych krajów obowiązują nasze wytyczne Orgalime SI 14.

2.5.1 Części zamienne

- W przypadku konserwacji i naprawy pistoletu natryskowego dozwolone jest stosowanie wyłącznie oryginalnych części zamiennych firmy **WIWA**.
- W przypadku zastosowania części zamiennych niewyprodukowanych lub niedostarczonych przez firmę **WIWA** następuje utrata wszelkich praw z tytułu rękojmi i odpowiedzialności.

2.5.2 Akcesoria

- W przypadku zastosowania oryginalnych akcesoriów firmy **WIWA** zagwarantowane jest ich prawidłowe działanie w naszych maszynach.
- Jeśli używane są akcesoria innych firm, muszą one być odpowiednie dla pistoletu natryskowego – w szczególności pod względem ciśnienia roboczego, wielkości przyłączeniowych i ew. zastosowania na obszarach zagrożonych wybuchem. **WIWA** nie ponosi odpowiedzialności za szkody i obrażenia powstałe w wyniku zastosowania tych części.
- Należy bezwzględnie przestrzegać przepisów bezpieczeństwa dla akcesoriów. Przepisy bezpieczeństwa dostępne są w oddzielnych instrukcjach eksploatacji akcesoriów.

2.6 Postępowanie w sytuacji awaryjnej

2.6.1 Wycieki

OSTRZEŻENIE

W przypadku wycieku materiał może wydostawać się pod bardzo dużym ciśnieniem i powodować poważne obrażenia ciała i szkody materialne.

- Niezwłocznie unieruchomić urządzenie natryskowe i spuścić ciśnienie. Przestrzegać i postępować zgodnie z zaleceniami wskazówek podanych w podręczniku użytkownika urządzenia natryskowego.
- Dokręcić złącza śrubowe i wymienić uszkodzone komponenty (wyłącznie przeszkolony personel).
- Nie uszczelniać ręką lub przez owinięcie wycieków na przyłączach i wężach wysokociśnieniowych.
- Nie łatać węży materiału / węży wysokociśnieniowych!
- Przed ponownym uruchomieniem urządzenia natryskowego sprawdzić szczelność węży i złączy.

2.6.2 Obrażenia

W przypadku doznania obrażeń wywołanych przez przetwarzany materiał lub rozpuszczalnik mieć zawsze przygotowaną dla lekarza kartę danych bezpieczeństwa producenta (adres dostawcy lub producenta, jego numer telefonu, oznaczenie materiału i numer materiału).

3 Opis

Pistolet **WIWA 500** z lekkim spustem czteropalcowym został zaprojektowany specjalnie do malowania dużych powierzchni.

Maksymalne dopuszczalne ciśnienie robocze pistoletu wynosi 500 barów (250–300 barów dla **WIWA** 500 FD z mieszaniem zewnętrznym), a maksymalna dopuszczalna temperatura materiału 80 °C.

Dane te, podobnie jak i oznakowanie CE i ATEX są podane bezpośrednio na korpusie pistoletu.

WIWA 500 można używać w połączeniu ze wszystkimi znanymi urządzeniami natryskowymi typu Airless.

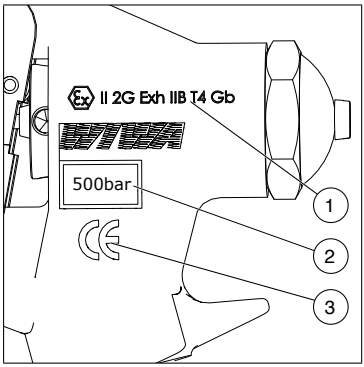

Rys. 4: Dane na korpusie pistoletu

Nr	Oznaczenie
1	Oznakowanie ATEX
2	Maks. ciśnienie robocze
3	Znak CE
4	Maks. temperatura materiału

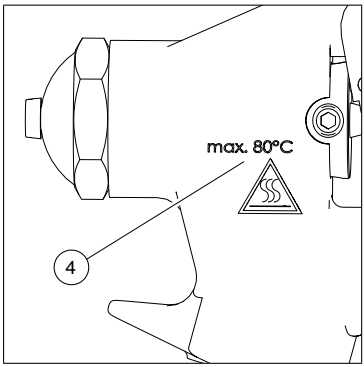

Rys. 5: Dane na korpusie pistoletu

3.1 Użytkowanie zgodne z przeznaczeniem

WIWA 500 jest przeznaczony do nakładania materiałów o lepkości od niskiej do wysokiej w zastosowaniach komercyjnych i przemysłowych.

Użytkowanie zgodne z przeznaczeniem obejmuje ponadto:

- przestrzeganie dokumentacji technicznej i
- przestrzeganie dyrektyw dotyczących eksploatacji, konserwacji i obsługi technicznej.

3.2 Błędne zastosowania

Każde inne zastosowanie niż to opisane w dokumentacji technicznej obowiązuje jako zastosowanie niezgodne z przeznaczeniem i może być przyczyną obrażeń osób i szkód materialnych oraz prowadzi do wygaśnięcia gwarancji.

Z zastosowaniem niezgodnym z przeznaczeniem mamy do czynienia, gdy

- obróbce poddawane są niedopuszczalne materiały,
- dokonywane są samodzielne przeróbki i modyfikacje,
- demontowane, modyfikowane lub omijane są urządzenia zabezpieczające,
- montuje się części zamienne, które nie zostały wyprodukowane lub dostarczone przez firmę **WIWA**,
- stosuje się akcesoria nieodpowiednie dla maszyny (patrz Rozdział 2.5.2 na stronie 17),
- stosuje się pistolety natryskowe bez oznakowania Ex w obszarach zagrożonych wybuchem,
- pistolet natryskowy eksploatuje się ponad jego granice eksploatacyjne podane na tabliczce znamionowej.

3.3 Widok modelu

Określenie modelu 500 (= 500 barów maks. ciśnienia roboczego) wraz z dodatkowymi literami oznacza:

- D = przegub obrotowy
- F = przyłącze przednie
- FI = filtr wtykowy M200 w rękojeści

Model	Nr katalogowy	Przyłącze materiału	Przyłącze dyszy	Osłona dyszy	Pozostałe
500	0011479	stałe	11/16” UNS	standardowa	
500 D	0015016	Przegub obrotowy	11/16” UNS	standardowa	
500 D-FI	0015105	Przegub obrotowy	11/16” UNS	—	Filtr wtykowy
500 D	0643409	Przegub obrotowy	7/8”	dla dysz odwracanych	
500 D-FI	0646452	Przegub obrotowy	7/8”	—	Filtr wtykowy
500 D	0662603	Przegub obrotowy	11/16” UNS	—	
500 F	0012092	Przód	11/16” UNS	standardowa	
500 F	0643411	Przód	7/8”	dla dysz odwracanych	
500 FD	0644977	Przedni przegub obrotowy	11/16” UNS	standardowa	Przyłącze przednie 1/2” NPSM

Model	Nr katalogowy	Przyłącze materiału	Przyłącze dyszy	Osłona dyszy	Pozostałe
500 FD	0647352	Przedni przegub obrotowy	7/8”	dla dysz odwracanych	Przyłącze przednie 1/2” NPSM
500 F	0647352A	Przód	7/8”	dla dysz odwracanych	Przyłącze przednie 1/2” NPSM
500 FD	0658752	Przedni przegub obrotowy	11/16” UNS	standardowa	Przyłącze przednie 1/2” NPSM, igła zaworu ∅ 5 mm
500 FD	0669799	Przedni przegub obrotowy	7/8” UNS	standardowa	Igła zaworu ∅ 5 mm
500 FD	0667400	Przedni przegub obrotowy 1/2” NPSM (A/B)	11/16” UNS	dla dysz odwracanych	Mieszanie zewnętrzne, przełącznik nawrotny z dyszą odwracaną

Jeżeli nie podano inaczej, pistolety natryskowe wykazują następujące cechy:

- Spust czteropalcowy z uchwytem metalowym
- Igła zaworu ∅ 3 mm
- Gwint przyłączeniowy materiału ¼” NPSM (na przegubie obrotowym lub przyłączu przednim)
- maks. ciśnienie robocze: 500 barów
- maks. temperatura materiału: 80 ˚C

Modele serii 500 **D** i 500 **FD** są wyposażone w **przegub obrotowy** na wejściu materiału, który umożliwia elastyczne użycie pistoletu bez przekręcania węża materiału.

Cechą odróżniającą modele serii 500 **FD** i 500 **F** od innych pistoletów natryskowych serii 500 jest **przyłącze przednie** dla węża materiału. Ponieważ materiał nie płynie przez rękojeść pistoletu, te modele nadają się do aplikacji podgrzanych materiałów.

Pistolety natryskowe serii 500 F **z nierdzewnymi prowadnicami materiału** (nr katalogowy 0012092 i 0643411) doskonale nadają się do natryskiwania na gorąco i nakładania lakierów wodorozcieńczalnych.

Pistolety natryskowe serii 500 FD (nr katalogowy 0647352, 0644977, 0658752 i 0669799) **z ekstra dużymi otworami przelotowymi dla materiału** i obrotowym przegubem są idealne dla bardzo lepkich materiałów, np. palnych materiałów termoizolacyjnych.

W przypadku modelu 500 FD **z mieszaniem zewnętrznym** (nr katalogowy 0667400) połączone są dwa korpusy pistoletu dla jednoczesnego przetwarzania dwóch komponentów. Za pomocą obejścia wtryskiwany jest jeden komponent (przyspieszacz) z boku do głównego strumienia wtryskiwacza, co pozwala na zmianę czasu schnięcia i możliwej grubości warstwy.

Szczegółowe informacje na temat wielkości gwintów i przyłączy są podane w wykazie części zamiennych.

3.4 Budowa

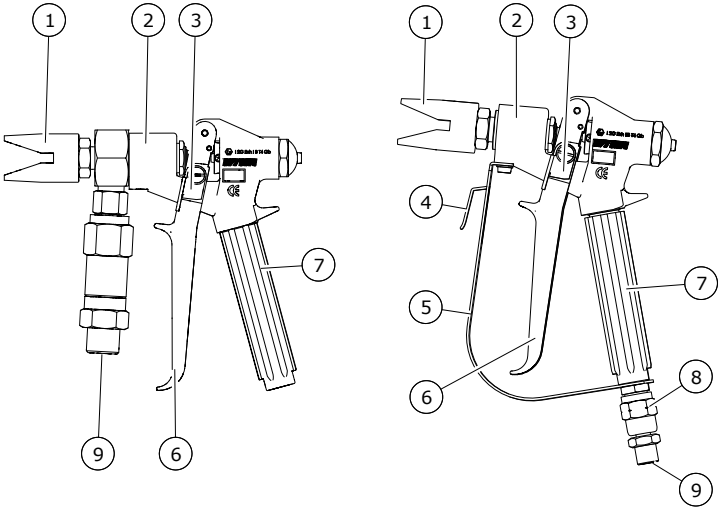

Rys. 6: Modele serii 500 F i 500 D

Nr	Oznaczenie
1	Osłona dyszy
2	Korpus pistoletu
3	Dźwignia zabezpieczająca
4	Hak do zawieszania
5	Pałąk ochronny
6	Czteropalcowy spust
7	Rękojeść pistoletu
8	Przegub obrotowy
9	Przyłącze węża materiału

Wariant z mieszaniem zewnętrznym materiałów dwuskładnikowych

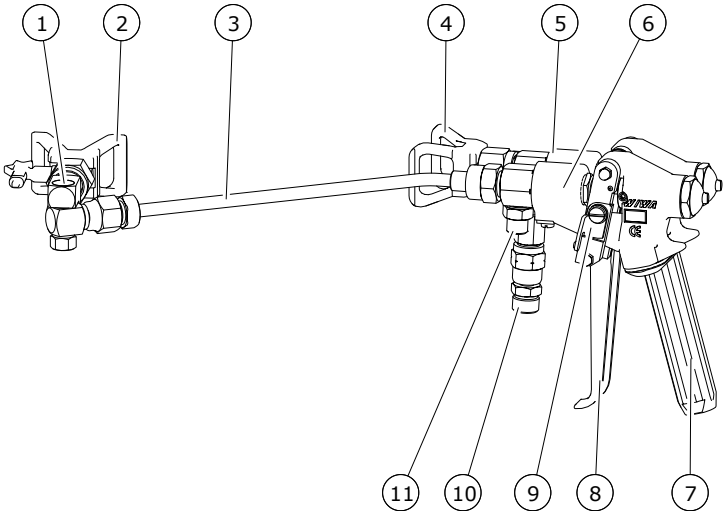

Rys. 7: Model 500 FD z mieszaniem zewnętrznym

Nr	Oznaczenie
1	Głowica wychylna
2	Ochrona dyszy komponentu B (przyspieszacz)
3	Rura wtryskowa komponentu B
4	Ochrona dyszy komponentu A
5	Korpus pistoletu komponentu A
6	Korpus pistoletu komponentu B
7	Rękojeść pistoletu
8	Czteropalcowy spust
9	Dźwignia zabezpieczająca
10	Przyłącze węża materiału komponentu A
11	Przyłącze węża materiału komponentu B

Obydwa pistolety natryskowe uruchamia się jednocześnie i zabezpiecza. Dana ilość wyciekającego materiału zależy od stosowanej dyszy natryskowej.

3.5 Opcjonalne wyposażenie dodatkowe i akcesoria

Poniżej przedstawiono wyłącznie niektóre z najczęściej używanych akcesoriów i elementów wyposażenia dodatkowego. Kompletny katalog akcesoriów znajduje się na stronie www.wiwa.de. Bliższe informacje i numery katalogowe można uzyskać u przedstawicieli handlowych firmy **WIWA** lub w serwisie firmy **WIWA**.

Dysze rewersyjne

Te dysze są wykonane z wysokogatunkowego twardego stopu i można je stosować z wszystkimi pistoletami natryskowymi, które są wyposażone w odpowiednią osłonę dyszy i przełącznik rewersyjny. Rozmiar dysz zależy od sposobu wykorzystania pistoletu.

Filtr wtykowy

Filtry wtykowe (dla modeli FI) zapobiegają zatykaniu się dyszy natryskowej. Mają one większą powierzchnię filtrującą niż filtry dyszowe.

Nr katalogowy	Wielkość oczek	Kolor
0638201	M 30	zielony
0414700	M 50	biały
0646606	M 65	czarny
0467448	M 100	żółty
0638200	M 150	niebieski
0467456	M 200	czerwony

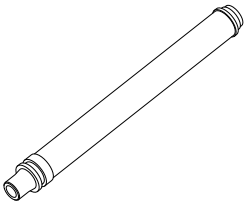

Przełącznik rewersyjny z osłoną dyszy

Przełącznik rewersyjny z osłoną służy do mocowania dyszy odwracanej. Zawsze montuje się go w połączeniu z przełącznikiem rewersyjnym i jest on dostarczany w zestawie.

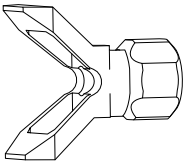

Dysza rewersyjna

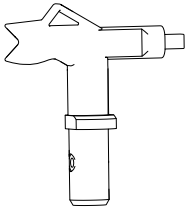

Odwrócenie rękojeści przełączającej dyszy rewersyjnej ułatwia czyszczenie lub płukanie dysz natryskowych. Urządzenie natryskowe leży w kierunku wskazywanym przez strzałkę, płukanie odbywa się w kierunku odwrotnym. Należy przestrzegać oddzielnej instrukcji montażu przełącznika rewersyjnego.

Dysze standardowe

Dysze standardowe można stosować z wszystkimi pistoletami natryskowymi typu Airless. Są one wykonane z wysokogatunkowego twardego stopu. Rozmiar dysz zależy od sposobu wykorzystania pistoletu. Tabelaryczne zestawienie wielkości dysz i sposobów ich wykorzystania jest podane w katalogu akcesoriów.

Standardowa osłona dyszy

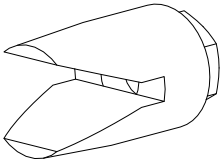

Osłona dyszy zapobiega uszkodzeniu dysz natryskowych (np. wskutek upadku pistoletu natryskowego).

4 Transport i montaż

Pistolet natryskowy opuścił zakład w stanie technicznie sprawnym i został prawidłowo zapakowany do transportu.

Przy odbiorze sprawdzić pistolet natryskowy pod kątem uszkodzeń transportowych i kompletności dostawy.

4.1 Zakres dostawy

Pistolet natryskowy jest dostarczany z:

- osłoną dyszy, która jest fabrycznie zamontowana na pistolecie,
- instrukcją eksploatacji,
- kluczem imbusowym 2,5 mm,
- kluczem uniwersalnym o rozwartości 12 / 14 / 17 / 19 / 22 / 24,
- pierścieniem ściągającym do demontażu/montażu szczeliwa.

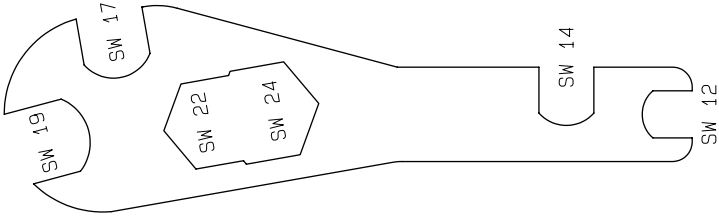

Rys. 8: Klucz uniwersalny

4.2 Montaż

Przed podłączeniem pistoletu do urządzenia natryskowego najpierw na pistolecie należy zainstalować wszystkie akcesoria niezbędne do pracy.

4.2.1 Montaż dyszy natryskowej

1. Odkręcić przełącznik rewersyjny z osłoną dyszy z pistoletu.
2. Wyjąć uszczelkę z przełącznika rewersyjnego.
3. Włożyć dyszę natryskową do przełącznik rewersyjny.
4. Włożyć uszczelkę w przełącznik rewersyjny.
5. Przykręcić przełącznik rewersyjny do pistoletu natryskowego.
6. Ustawić przełącznik rewersyjny zgodnie z preferowanym efektem malowania (poziomo lub pionowo):
7. Przepłukać dyszę natryskową materiałem do obróbki przez wyciągnięcie pistoletu natryskowego.

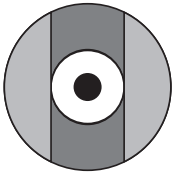

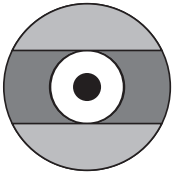

8. Dokręcić przełącznik rewersyjny z osłoną dyszy (ręcznie).

4.2.2 Montaż filtru wtykowego w rękojeści

Filtry wtykowe są akcesoriami specjalnymi do modeli FI.

1. Odkręcić podwójną złączkę lub przegub obrotowy z rękojeści pistoletu - uważając przy tym na uszczelkę.
2. Odkręcić śrubę mocującą pałąk zabezpieczający do korpusu pistoletu.
3. Pałąk odsunąć na bok.
4. Odkręcić rękojeść pistoletu - uważając przy tym na uszczelkę.

5. Włożyć filtr wtykowy długą końcówką do góry do stożkowej uszczelki korpusu pistoletu.

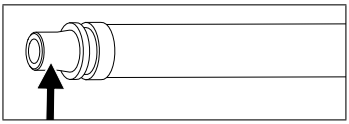

Rys. 9: Tę końcówkę włożyć w uszczelkę

6. W odwrotnej kolejności zamontować rękojeść pistoletu, pałąk zabezpieczający i podwójną złączkę.

Uważać na prawidłowe osadzenie uszczelek. Uszkodzone uszczelki należy wymienić.

4.2.3 Podłączanie węża materiału

1. Upewnić się, że pistolet natryskowy nie jest pod ciśnieniem i jest zabezpieczony.
2. Dokręcić wąż materiału nakrętką kołpakową na wyjściu materiału z urządzenia natryskowego.
3. Dokręcić wąż materiału nakrętką kołpakową na złączce podwójnej pistoletu natryskowego. Pistolet należy przytrzymać kluczem szczękowym, żeby się nie obracał.

W modelu 500 FD z mieszalnikiem zewnętrznym zamontować przy gwincie wlotowym dla każdego składnika po jednym wężu materiału. Zwrócić uwagę na prawidłowe przyporządkowanie składników.

Pistolet natryskowy jest podłączony.

5 Eksploatacja

Przestrzegać i stosować się do instrukcji eksploatacji urządzenia natryskowego.

5.1 Uruchamianie pistoletu natryskowego

1. Upewnić się, że urządzenie natryskowe jest gotowe do użycia.
2. Ustawić ciśnienie natryskiwania na urządzeniu natryskowym.
3. Odbezpieczyć pistolet.
4. Pistolet natryskowy jest gotowy do użycia.

5.1.1 Ustawianie ciśnienia natrysku

Przy ustawianiu ciśnienia szczytowego przestrzegać następujących wskazówek:

- Optymalne ciśnienie szczytowe jest osiągnięte w momencie, gdy ma miejsce równomierny wypływ materiału z wypływającą warstwą krawędziową.
- Eksploatować pistolet natryskowy jedynie przy takim ciśnieniu natrysku, jakie jest konieczne do uzyskania dobrego rozpylania przy zalecanej odległości natryskiwania wynoszącej ok. 30–40 cm (12” –16”).
- Zbyt duże ciśnienie natrysku prowadzi do zwiększonego zużycia materiału i wytworzenia mgły materiału.
- Zbyt małe ciśnienie natrysku powoduje tworzenie się smug i powłoki różnej grubości.

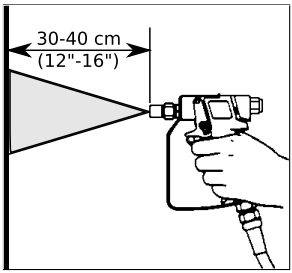

Rys. 10: Odstęp natryskiwania

5.1.2 Porady dotyczące uzyskania powłok dobrej jakości

- Trzymać pistolet natryskowy pod kątem prostym (90°) do powlekanej powierzchni. Trzymanie pistoletu natryskowego pod innym kątem do powierzchni powoduje powstawanie nierównomiernej i pokrytej plamami powłoki (patrz Rys. 11).
- Pamiętać o równomiernej prędkości i prowadzeniu pistoletu natryskowego równolegle do powlekanej powierzchni. Machanie pistoletem natryskowym powoduje powstawanie nierównomiernej powłoki (patrz Rys. 12).
- Prowadzić pistolet natryskowy ramieniem, a nie stawem nadgarstka.
- Poruszać pistoletem natryskowym jeszcze przed zwolnieniem dźwigni uruchamiającej. Pozwoli to uzyskać prawidłowe, miękkie i równe nanoszenie strumienia natryskowego i uniknąć dużych nawarstwień materiału na początku operacji powlekania.
- Puścić dźwignię zwalniającą jeszcze przed zatrzymaniem ruchu pistoletu natryskowego.
- Dyszę natryskową wymieniać przed jej zużyciem.

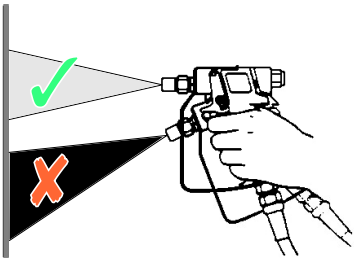

Rys. 11: Kąt natrysku

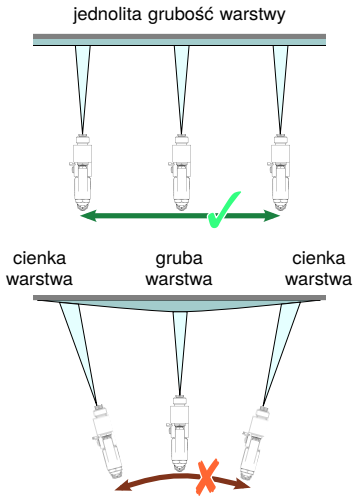

Rys. 12: Prowadzenie pistoletu natryskowego

Zużyte dysze powodują zwiększone zużycie materiału i pogorszenie jakości powlekania.

5.1.3 Porady dotyczące uzyskania powłok dobrej jakości - przy mieszaniu zewnętrznym

➤ Ustawić przełącznik nawrotny z dyszą komponentu B w taki sposób, aby materiał zetknął się pod kątem prostym z komponentem A (patrz Rys. 13).

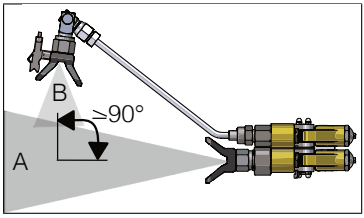

Rys. 13: Kąt ustawienia dyszy dla komponentu B

5.2 Przerwa w pracy

1. Zabezpieczyć pistolet natryskowy.
2. Zdemontować osłonę dyszy i dyszę.
3. Osłonę wraz z dyszą zanurzyć w pojemniku z odpowiednim środkiem czyszczącym. Zapobiegnie to twardnieniu materiału w otworze dyszy i zatkaniu dyszy.

Przy aplikowaniu materiałów dwuskładnikowych lub lakierów wodorozcieńczalnych pistolet natryskowy wraz z urządzeniem natryskowym należy przepłukać w ciągu podanego przez producenta czasu przydatności.

4. Na koniec pracy dokładnie przepłukać pistolet.

6 Konserwacja

OSTRZEŻENIE

W przypadku, gdy prace konserwacyjne lub naprawcze wykonywane są przez osoby nieposiadające odpowiedniego przeszkolenia, powoduje to zagrożenie dla nich samych, innych osób oraz dla bezpieczeństwa eksploatacji urządzenia.

- Konserwacja lub naprawy pistoletu natryskowego mogą być wykonywane tylko przez serwis obsługi klienta **WIWA** lub przez osoby przeszkolone.

Przestrzegać i stosować się do instrukcji eksploatacji urządzenia natryskowego.

Przed pracami konserwacyjnymi i naprawami:

1. Przepłukać pistolet natryskowy i urządzenie natryskowe (zwłaszcza w przypadku przetwarzania materiałów dwuskładnikowych).
2. Należy całkowicie spuścić ciśnienie z urządzenia natryskowego.
3. Jeszcze raz na chwilę otworzyć pistolet natryskowy w celu spuszczenia z niego ciśnienia.
4. Zdemontować pistolet natryskowy z urządzenia natryskowego.

OSTRZEŻENIE

Mimo odciążenia ciśnienia wskutek zatorów lub spiętrzeń materiału mogą występować ciśnienia resztkowe, które ulatniają się nagle podczas demontażu i mogą spowodować ciężkie obrażenia.

- Podczas prac demontażu należy zachować szczególną ostrożność!
- Podczas demontażu węży materiału zakryć złącza śrubowe ściereczką, by złapać ewentualnie wytryskujący materiał.

Po zakończeniu prac konserwacyjnych i naprawczych sprawdzić prawidłowe działanie pistoletu natryskowego.

6.1 Plan konserwacji

Okres	Czynność	Do przeczytania
w razie potrzeby	Smarowanie pistoletu natryskowego	Rozdział 6.2 na stronie 37
	Regulacja luzu dźwigni spustowej	Rozdział 6.3 na stronie 38
na koniec pracy	Oczyścić filtr wtykowy (jeśli jest)	Rozdział 6.4 na stronie 39

6.2 Smarowanie pistoletu natryskowego

Pistolet natryskowy musi być nasmarowany, aby zapewniona była swoboda ruchu wszystkich ruchomych części. Zależnie od zapotrzebowania, przegub dźwigni spustowej i dźwignię zabezpieczającą należy smarować jedną kroplą oleju. Nadmiar oleju wytrzeć.

1. Odkręcić śrubę z zamknięcia.
2. Dźwignię spustową nacisnąć do oporu.
3. Do otworu zamknięcia wpuścić jedną kroplę oleju niezawierającego silikonu (np. Mesamoll).
4. Puścić dźwignię.
5. Ponownie wkręcić śrubę w zamknięcie.

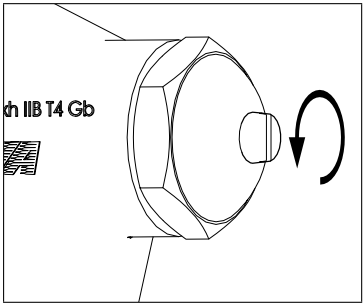

Rys. 14: Śruba zamykająca

Ilość oleju użyta do smarowania powinna być naprawdę niewielka. Nadmiar oleju może skapnąć w dół i negatywnie wpłynąć na końcowy efekt malowania. Nadmiar oleju wytrzeć.

6.3 Regulacja luzu lub rozwarcia dźwigni spustowej

Dźwignia spustowa powinna mieć luz 2-3 mm.

1. Dostarczony sześciokątny klucz imbusowy włożyć w jeden z otworów w tulei prowadzącej (patrz Rys. 15).
2. Tuleję przekręcić w taki sposób, żeby wkręt bez łba znalazł się w szczelinie między dźwignią spustową a korpusem pistoletu (patrz. Rys. 16).
3. Wkręt bez łba wykręcić kluczem imbusowym o jeden obrót.
4. Zdjąć zamknięcie.
5. Klucz imbusowy włożyć we wkręt bez łba za sprężynami nacisko-wymi.
6. Obracając klucz, ustawić położe-nie tulei prowadzącej i poprzez to - także dźwigni spustowej. Dźwignia spustowa musi wykazy-wać wyraźny luz:
   - ➤ ↻ obracanie w kierunku zgod-nym z ruchem wskazówek zegara ⇒ zwiększanie luzu,
   - ➤ ↺ obracanie w kierunku prze-ciwnym do ruchu wskazówek zegara ⇒ zmniejszanie luzu.
7. Ponownie dokręcić zamknięcie przy pomocy śruby.
8. Wkręt bez łba w szczelinie między dźwignią spustową a korpusem pistoletu dokręcić kluczem imbusowym.

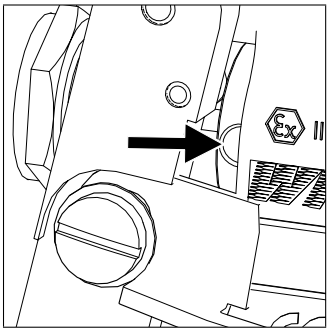

Rys. 15: Otwór w tulei prowadzącej

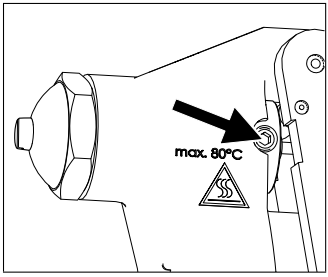

Rys. 16: Wkręt bez łba

6.4 Czyszczenie filtra wtykowego

Filtry wtykowe są akcesoriami specjalnymi do modeli FI.

1. Odkręcić wąż materiału z pistoletu natryskowego.
2. Odkręcić podwójną złączkę lub przegub obrotowy z rękojeści pistoletu - uważając przy tym na uszczelkę.
3. Odkręcić śrubę mocującą pałąk zabezpieczający do korpusu pistoletu.
4. Pałąk odsunąć na bok.
5. Odkręcić rękojeść pistoletu - uważając przy tym na uszczelkę.
6. Wyciągnąć filtr wtykowy w kierunku do dołu.
7. Wyczyścić go rozpuszczalnikiem zalecanym przed producenta materiału.
8. Włożyć filtr wtykowy długą końcówką do góry do stożkowej uszczelki korpusu pistoletu:

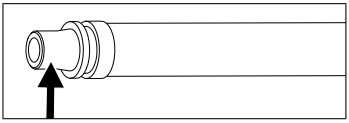

Rys. 17: Tę końcówkę włożyć w uszczelkę

9. W odwrotnej kolejności zamontować rękojeść pistoletu, pałąk zabezpieczający i podwójną złączkę.

Uważać na prawidłowe osadzenie uszczelek. Uszkodzone uszczelki należy wymienić.

6.5 Wymienić szczeliwo i iglicę zaworu

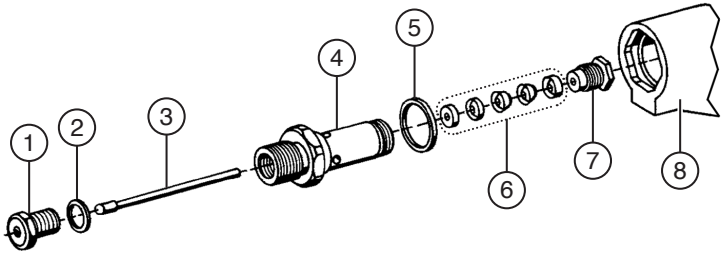

Rys. 18: Szczeliwo i iglica zaworu

Nr	Opis
1	Gniazdo zaworu
2	Uszczelka
3	Iglica zaworu
4	Wkład
5	Uszczelka
6	Szczeliwo
7	Śruba dławnicy
8	Korpus pistoletu

1. Osłonę dyszy wraz z dyszą natryskową i uszczelką odkręcić od pistoletu (rozwartość 22).
2. Dźwignie spustową przycisnąć do końca. Wykręcić gniazdo zaworu z uszczelką.
3. Dostarczony sześciokątny klucz imbusowy włożyć w jeden z otworów w tulei prowadzącej (patrz Rys. 15 na stronie 38).
4. Tuleję prowadzącą przekręcić w taki sposób, żeby wkręt bez łba znalazł się w wycięciu korpusu pistoletu (Rozdział 6.3 na stronie 38)
5. Wkręt bez łba wykręcić kluczem imbusowym o jeden obrót.
6. Na dźwigni spustowej ustawić luz 2-3 mm (Rozdział 6.3 na stronie 38, Rys. 15 i Rys. 16).
7. Dociągnąć śrubę dławnicy (maks. o ¼ obrotu).
8. Sprawdzić szczelność pistoletu natryskowego. W razie nieszczelności spuścić ciśnienie z pistoletu i jeszcze raz dociągnąć śrubę dławnicy o ¼ obrotu.

9. Tuleję prowadzącą przekręcić w taki sposób, żeby wkręt bez łba znalazł się w wycięciu korpusu pistoletu (Rys. 16 na stronie 38).
10. Wkręt bez łba wykręcić kluczem imbusowym o jeden obrót.
11. Iglicę zaworu wyciągnąć małymi szczypcami do przodu. Nie wolno przy tym uszkodzić kulistej głowicy przy iglicy.
12. Odkręcić nakrętkę między dźwignią spustową a korpusem pistoletu. Dźwignię nacisnąć i przytrzymać, aby mieć wystarczająco dużo przestrzeni do przyłożenia klucza uniwersalnego.
13. Dostarczy pierścień ścigający nałożyć na wkład i mocno wkręcić na to osłonę dyszy (bez dyszy) lub nakrętkę kołpakową. Spowoduje to wyciągnięcie wkładu.
14. Wyjąć odsłoniętą uszczelkę. Wykręcić śrubę dławnicy.
15. Wyjąć szczeliwo z wkładu - ewent. wycisnąć je z drugiej stroni trzpieniem, śrubą itp.
16. Wszystkie części wyczyścić rozpuszczalnikiem zalecanym przed producenta materiału.
17. Sprawdzić stopień zużycia szczeliwa, iglicy zaworu i uszczelek.
18. Zużyte części wymienić na nowe.

Montaż odbywa się w odwrotnym kierunku.

Podczas montażu szczeliwa z iglicą zaworu należy przestrzegać następujących zasad

Uważać na prawidłowe położenie szczeliwa (V po stronie tłoczącej) i iglicy (kulistą głowicą do przodu).

1. Wszystkie części naoliwić niewielką ilością oleju niezawierającego kwasu lub smarem.
2. Szczeliwo i śrubę dławnicy nasunąć na iglicę zaworu.
3. Szczeliwo i tuleję włożyć do korpusu pistoletu.
4. Ponownie wyjąć iglicę zaworu i ręcznie dokręcić śrubę dławnicy.
5. Na dźwigni spustowej ustawić luz 2-3 mm (patrz Rys. 15 i Rys. 16 na stronie 38).

6. Dociągnąć śrubę dławnicy (maks. o ¼ obrotu).
7. Sprawdzić szczelność pistoletu natryskowego. W razie nieszczelności spuścić ciśnienie z pistoletu i jeszcze raz dociągnąć śrubę dławnicy o ¼ obrotu.

6.6 Czyszczenie tulei prowadzącej

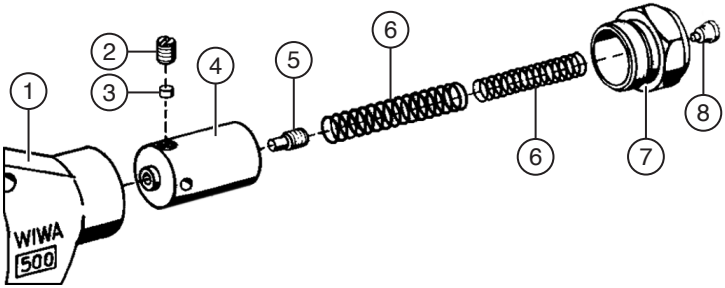

Rys. 19: Tuleja prowadząca

1. Dostarczony sześciokątny klucz imbusowy włożyć w jeden z otworów w tulei prowadzącej (patrz Rys. 15 na stronie 38).
2. Tuleję przekręcić w taki sposób, żeby wkręt bez łba znalazł się w wycięciu korpusu pistoletu (patrz Rys. 16 na stronie 38).
3. Wkręt bez łba wykręcić kluczem imbusowym o jeden obrót.

Nr	Opis
1	Korpus pistoletu
2	Wkręt bez łba
3	Wciskany korek
4	Tuleja prowadząca
5	Śruba nasadowa
6	Sprężyny naciskowe
7	Śruba zamykająca
8	Śruba

4. Odkręcić śrubę z zamknięcia.
5. Pistolet umocować w imadle i odkręcić śrubę zamykającą (rozwartość 24).
6. Wyjąć sprężyny naciskowe z tulei prowadzącej.
7. Wyjąć tuleję.

8. Tuleję i sprężynę(y) nasmarować smarem niezawierającym kwasu i silikonu.
9. Tuleję włożyć do korpusu pistoletu.

Gwintowany odcinek tulei musi dokładnie zamykać korpus pistoletu.

10. Włożyć sprężyny dociskowe do tulei prowadzącej.
11. Gwint śruby zamykającej zwilżyć słabym środkiem do zabezpieczania śrub (np. czerwonym Loctite) i wkręcić ją w korpus pistoletu.
12. Na dźwigni spustowej ustawić luz 2-3 mm (patrz Rozdział 6.3 na stronie 38 od 4 kroku roboczego).
13. Dociągnąć śrubę dławnicy (maks. o 1⁄4 obrotu).
14. Sprawdzić szczelność pistoletu natryskowego. W razie nieszczelności spuścić ciśnienie z pistoletu i jeszcze raz dociągnąć śrubę dławnicy o 1⁄4 obrotu.
15. Kluczem imbusowym dociągnąć wkręt bez łba.

6.7 Wymiana uszczelek rękojeści pistoletu

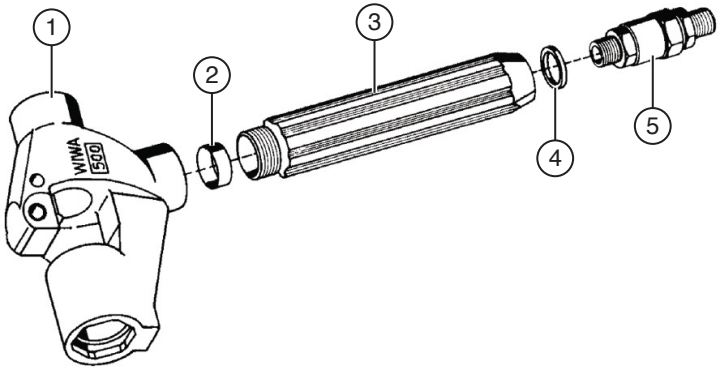

Rys. 20: Uszczelki rękojeści pistoletu

1. Odkręcić wąż materiału z pistoletu natryskowego.
2. Odkręcić podwójną złączkę lub przegub obrotowy z rękojeści pistoletu - uważając przy tym na uszczelkę.
3. Odkręcić śrubę mocującą pałąk zabezpieczający do korpusu pistoletu.

Nr	Opis
1	Korpus pistoletu
2	Uszczelka
3	Rękojeść
4	Uszczelka
5	Podwójna złączka lub przegub obrotowy

4. Pałąk odsunąć na bok.
5. Odkręcić rękojeść pistoletu - uważając przy tym na uszczelkę.
6. Obie uszczelki sprawdzić, czy nie są uszkodzone.
7. Uszkodzone uszczelki wymienić na nowe.
8. W odwrotnej kolejności zamontować rękojeść pistoletu, pałąk zabezpieczający i podwójną złączkę. Uważać przy tym na prawidłowe osadzenie uszczelek.

7 Usuwanie usterek eksploatacyjnych

Usterki usuwać tylko pod warunkiem posiadania na sobie wymaganego wyposażenia ochronnego. Szczegółowe informacje podano w Rozdział 2.4.4 na stronie 15.

Usterka	możliwa przyczyna	Rozwiązanie
Pistolet natryskowy nie zamyka się prawidłowo	Uszkodzone gniazdo zaworu lub iglica zaworu	Wymienić szczeliwo i iglicę zaworu (patrz Rozdział 6.5 na stronie 40)
Pistolet natryskowy przecieka przy śrubie dławnicy	Szczeliwo nie jest wystarczająco mocno naprężone	Lekko dokręcić śrubę dławnicy
	Uszkodzone szczeliwo lub iglica zaworu	Wymienić szczeliwo i iglicę zaworu (patrz Rozdział 6.5 na stronie 40)
Dźwignia spustowa ciężko działa	Tuleja prowadząca jest zaklejona stwardniałym materiałem	Oczyścić tuleję (patrz Rozdział 6.6 na stronie 42
	Uszkodzone szczeliwo lub iglica zaworu	Wymienić szczeliwo i iglicę zaworu (patrz Rozdział 6.5 na stronie 40)

Usterka	możliwa przyczyna	Rozwiązanie
Pistolet natryskowy przecieka przy uchwycie	Uszkodzona uszczelka między podwójną złączką lub obrotowym przegubem a rękojeścią	Wymienić uszczelkę (patrz Rozdział 6.7 na stronie 43)
	Uszkodzona uszczelka między rękojeścią a korpusem pistoletu	Wymienić uszczelkę (patrz Rozdział 6.7 na stronie 43)

8 Wykazy części zamiennych

Airless Spritzpistole
Airless Spray Gun
Pistolet sans air
WIWA 500

Serie • Serie • Série: **000**
Datum • Date • Date: **26.10.2022**

Your project deserves it.

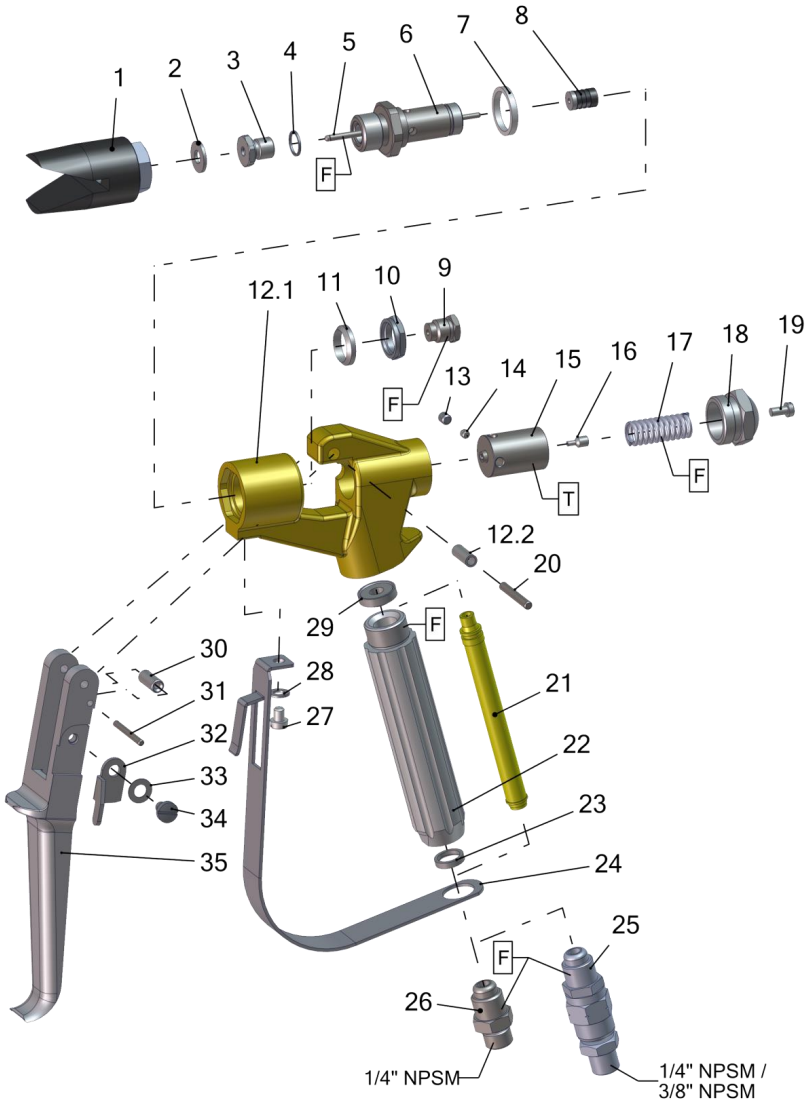

Pos.-Nr. in Klammern () sind keine Bestandteile dieser Baugruppe / items marked with () are not part of assembly shown / Les pièces entre paranthèses ne font pas partie du sous-groupe

Diese Zeichnung darf nicht kopiert, vervielfältigt oder dritten Personen zugänglich gemacht werden. Widerrechtliche Benutzung hat strafrechtliche Folgen. / This drawing should not be, in whole or in part, copied, distributed or used by or passed on as information to others for competition purposes or for whatever purposes without authorization. Unauthorized use is subject to prosecution.

Airless Spritzpistole
Airless Spray Gun
Pistolet sans air
WIWA 500

Serie • Serie • Série: **000**
Datum • Date • Date: **26.10.2022**

WIWA® Your project deserves it.

Pos.	Number	Qty.	Version	V¹/D²/R³	Artikel-bezeichnung	Part Description	Désignation des articles
1	0638632	1	A, D-G		Düsenschutz	tip guard	protection de buse
	0648808	1	J		Düsenschutz	tip guard	protection de buse
	0649328	1	I		Wendeschalter	reversible guard	inverseur de marche
	0649327	1	L		Wendeschalter	reversible guard	inverseur de marche
2	0218111	1	A, D-G, L	V, D, R	Dichtung	gasket	joint
3	0160989	1		V, R	Ventilsitz	valvle seat	siége
4	0217824	1		V, D, R	Dichtung	gasket	joint
5	0411299	1		V, R	Ventilnadel	valve needle	pointeau
6	0212474	1	A, C-H, L		Einsatz	insert	insert
	0644487	1	B, I-K		Einsatz	insert	insert
7	0217743	1		V, D, R	Dichtung	gasket	joint
8	0160997	1		V, D, R	Packung kpl.	packing set cpl.	joints cpl.
9	0213802	1			Stopfbuchsen-schraube	packing screw	boulon de serrage
10	0213810	1			Mutter	nut	écrou
11	0218081	1		V, D, R	Dichtung	gasket	joint
12	0163155	1			Pistolenkörper kpl.	gun body cpl.	corps de pistolet cpl.
12.1	0212660	1			Pistolenkörper	gun body	corps de pistolet
12.2	0213918	1			Buchse	bush	douille
13	0460702	1			Gewindestift	threaded pin	vis sans tête
14	0213853	1			Druckstopfen	pressure plug	coussin de pression
15	0213845	1			Führungshülse	guide sleeve	douille de guidage
16	0213942	1			Ansatzschraube	shoulder screw	boulon à embase
17	0671357	1		V	Druckfeder	spring	ressort
18	0212628	1			Verschlussschraube	closure screw	vis de feméture
19	0460257	1			Schraube	screw	Vis
20	0218413	1			Achse	axle	axe
21*	0467448	1	D, F, K, L	V	Einsteckfilter	gun filter	filtre de pistolet
22	0218243	1			Griff	handle	poignée
23	0217948	1		V, D, R	Dichtring	gasket	joint
24	0414549	1			Sicherungsbügel	trigger guard	suréte de gachette
25	0065013	1	A		Drehgelenk	swivel	raccord tournant
	0064955	1	F-L		Drehgelenk	swivel	raccord tournant
26	0218405	1	B-E		Doppelnippel	male adaptor	raccord double male
27	0460222	1			Schraube	Screw	vis
28	0460230	1			U-Scheibe	washer	rondelle
29	0218251	1		V, D, R	Dichtung	gasket	joint
30	0499137	1			Rolle	pressure roll	rouleau
31	0499129	1			Achse	axle	axe

Airless Spritzpistole
Airless Spray Gun
Pistolet sans air
WIWA 500

Serie • Serie • Série: **000**
Datum • Date • Date: **26.10.2022**

Your project deserves it.

32	0414581	1			Sicherungshebel	safety lever	verouillage
33	0460346	1			Federscheibe	spring washer	rondelle
34	0412325	1			Ansatzschraube	shoulder screw	boulon `embase
35	0213896	1			Abzugshebel	trigger lever	gachette

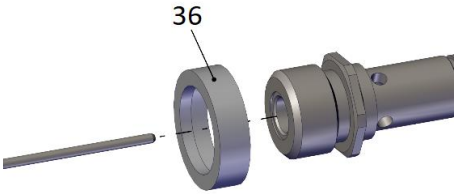

Werkzeuge / tools / outils

Pos.	Number	Qty.	Version	V[1]/D[2]/R[3]	Artikelbezeichnung	Part Description	Désignation des articles
36	0213837	1	A, C-H, L		Abziehring	extraction ring	douille arrache-boulons
	0653938	1	B, I-K		Abziehring	extraction ring	douille arrache-boulons
	0411035	1			Innensechskant-schlüssel	allen-key	clé à six-pannes
	0411094	1			Kombischlüssel	wrench	clé

ohne Abbildung - not illustrated - sans illustration

Number	Qty.	V[1]/D[2]/R[3]	Artikelbezeichnung	Part Description	Désignation des articles
0063983		R	Dichtungssatz	seal kit	jeu de joints
0064076			Reparatursatz	repair kit	jeu de réparation

***Filtereinsätze / filter insert / filtre seuls**

Number	Qty.	V[1]/D[2]/R[3]	Artikelbezeichnung	Part Description	Désignation des articles
0638201	1	V	M 30 grün	M 30 green	M 30 vert
0414700	1	V	M 50 weiß	M 50 white	M 50 blanc
0646606	1	V	M 65 schwarz	M 65 black	M 65 noir
0647448	1	V	M 100 gelb (Standard)	M 100 yellow	M 100 jaune
0638200	1	V	M 150 blau	M 150 blue	M 150 bleu
0467456	1	V	M 200 rot	M 200 red	M 200 rouge

[1]V = Verschleißteile • Wear parts • Pièces d´usure usuelles
[2]D = Teile des Dichtungssatzes • Parts of seal kit • Pièces de kit de joints
[3]R = Teile des Reparatursatzes • Parts of repair kit • Pièces de kit de reparation

Airless Spritzpistole
Airless Spray Gun
Pistolet sans air
WIWA 500

Serie • Serie • Série: **000**
Datum • Date • Date: **26.10.2022**

Your project deserves it.

Version	Number	Connection	11/16 -16 UNS	7/8-14 UNF	Swivel (-D-)	Gun filter
A	0015040	3/8“ NPSM	x		x	
B	0648246	1/4“ NPSM		x		
C	0662604	1/4“ NPSM	x			
D	0015091	1/4“ NPSM	x			x
E	0011479	1/4“ NPSM	x			
F	0015105	1/4“ NPSM	x		x	x
G	0015016	1/4“ NPSM	x		x	
H	0662603	1/4“ NPSM	x		x	
I	0643409	1/4“ NPSM		x	x	
J	0657985	1/4“ NPSM		x	x	
K	0646452	1/4“ NPSM		x	x	x
L	0672410	1/4“ NPSM	x		x	x

Sicherungsmittel / Thread sealant / produit d´etanchéite

Symbol / Symbol / Symbole	Beschreibung / Description / Description	Artikel / Bestell-Nr. Article / Order-No. L´article / Référenz
r	schwach / light / leger	222 / 0000016
b	mittel / medium / leger	243 / 0000015
schw	mittel, Kunststoff-Stahl / medium, plastic-steel / medium, platique-acier (20ml)	480 / 0000107
g	hochfest / high-streng / hautesistance (50ml) hochfest für Cr/Ni-Teile / for Cr/Ni steel parts / pour partes fabriqué de Cr/Ni (50ml)	601 / 0000014 2701 / 0000303
p	Rohrdichtungspaste / pipe sealant / pâte d´étanchéité pour tuyaux(50ml)	225 / 0000017
a	Aktivator / activator / activateur (500ml) Aktivator für Kunststoffteile / activator for plastic parts / activateur pour pièces de plastique (10ml)	734 / 0000018 770 / 0000108
t	Gewindeband / threaded tape / ruban de filetage	/0000099
k	2K - Kleber / 2K - adhesive / 2K - adhésif	/0000414

Betriebsmittel / Machinery materials / Equipement de production

Symbol / Symbol / Symbole	Beschreibung / Description / Description	Artikel / Bestell-Nr. Article / Order-No. L´article / Référenz
F	Fett, säurefrei / acid-free /sans acide	0000025
T	Trennmittel / release agent / agent séperateur bei Verarbeitung von Isozyanate / for application with isozyanate / pour l´application de l´isozyanate	0163333 0640651
M	Montagepaste (für R- und RS- Ausführung) / asembly paste (for verssion R or RS) / pâte d´assemblage (de version R et RS)	0000233
MS	Montagespray (für R- und RS- Ausführung) / asembly spray (for verssion R or RS) / aérosol d´assemblage (de version R et RS)	0000118
MT	Montagepaste (für hohe Temperaturen) asembly paste (for high temperatures) d´assemblage (pour hautes températures)	0000057

Airless Spritzpistole
Airless Spray Gun
Pistolet sans air
WIWA 500 -F-

Serie • Serie • Série: **000**
Datum • Date • Date: **07.01.2025**

Your project deserves it.

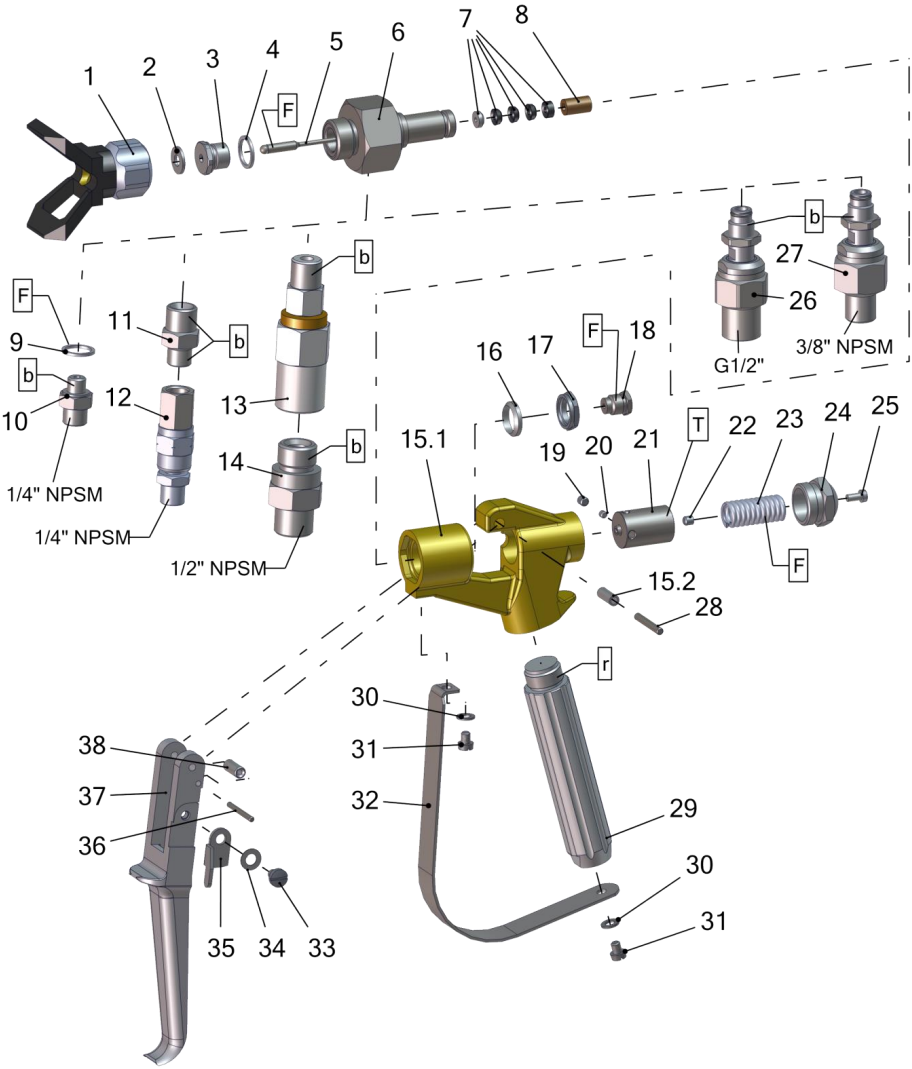

Pos.-Nr. in Klammern () sind keine Bestandteile dieser Baugruppe / items marked with () are not part of assembly shown / Les pièces entre paranthèses ne font pas partie du sous-groupe

Diese Zeichnung darf nicht kopiert, vervielfältigt oder dritten Personen zugänglich gemacht werden. Widerrechtliche Benutzung hat strafrechtliche Folgen. / This drawing should not be, in whole or in part, copied, distributed or used by or passed on as information to others for competition purposes or for whatever purposes without authorization. Unauthorized use is subject to prosecution.

Airless Spritzpistole
Airless Spray Gun
Pistolet sans air
WIWA 500 -F-

Serie • Serie • Série: **000**
Datum • Date • Date: **07.01.2025**

Your project deserves it.

Pos.	Number	Qty.	Version	V¹/D²/R³	Artikel-bezeichnung	Part Description	Désignation des articles
1	0638632	1	A, E		Düsenschutz	tip guard	protection de buse
	0648808	1	C, D, F-K		Düsenschutz	tip guard	protection de buse
	0649328	1	C, D, F-K		Wendeschalter	reversible guard	inverseur de marche
2	0218111	1	A, E	V, D, R	Dichtung	gasket	joint
3	0160989	1	A-E, H, J, L	V, R	Ventilsitz	valvle seat	siége
	0658715	1	F, G, I, K	V, R	Ventilsitz	valvle seat	siége
4	0217824	1	A-E, H, J, L	V, D, R	Dichtung	gasket	joint
	0659968	1	F, G, I, K	V, D, R	Dichtung	gasket	joint
5	0413437	1	A-E, H, J, L	V, R	Ventilnadel	valve needle	pointeau
	0658712	1	F, G, I, K	V, R	Ventilnadel	valve needle	pointeau
6	0218812	1	A, B		Einsatz	insert	insert
	0643410	1	C, L		Einsatz	insert	insert
	0647351	1	D		Einsatz	insert	insert
	0644975	1	E		Einsatz	insert	insert
	0658711	1	F, G		Einsatz	insert	insert
	0672551	1	H, J		Einsatz	insert	insert
	0672552	1	I, K		Einsatz	insert	insert
7	0160997	1		V, D, R	Packung kpl.	packing set cpl.	joints cpl.
8	0220302	1	A – C, L		Distanzhülse	spacer sleeve	doille
	0644976	1	D - K		Distanzhülse	spacer sleeve	doille
9	0217824	1	A – C, L	V, D, R	Dichtung	gasket	joint
10	0218820	1	A - C		Doppelnippel	male adaptor	raccord double male
11	0484989	1	F, L		Doppelnippel	male adaptor	raccord double male
12	0061042	1	F, L		Drehgelenk	swivel	raccord tournant
13	0647592	1	D, E, G		Drehgelenk	swivel	raccord tournant
14	0644948	1	D, E, G		Doppelnippel	male adaptor	raccord double male
15	0614882	1			Pistolenkörper kpl.	gun body cpl.	corps de pistolet cpl.
15.1	0222402	1			Pistolenkörper	gun body	corps de pistolet
15.2	0213918	1			Buchse	bush	douille
16	0218081	1		V, D, R	Dichtung	gasket	joint
17	0213810	1			Mutter	nut	écrou
18	0213802	1			Stopfbuchsen-schraube	packing screw	boulon de serrage
19	0460702	1	A-E, H, J, L		Gewindestift	threaded pin	vis sans tête
	0671810	1	F, G, I, K				

Airless Spritzpistole
Airless Spray Gun
Pistolet sans air
WIWA 500 -F-

Serie • Serie • Série: **000**
Datum • Date • Date: **07.01.2025**

Your project deserves it.

20	0213853	1	A-E, H, J, L		Druckstopfen	pressure plug	coussin de pression
21	0213845	1	A-E, H, J, L		Führungshülse	guide sleeve	douille de guidage
	0658750	1	F, G, I, K		Führungshülse	guide sleeve	douille de guidage
22	0213942	1			Ansatzschraube	shoulder screw	boulon à embase
23	0671357	1	A-E, H, J, L	V	Druckfeder	spring	ressort
	0658789	1	F, G, I, K	V	Druckfeder	spring	ressort
24	0212628	1	A-E, H, J, L		Verschlussschraube	closure screw	vis de feméture
	0658751	1	F, G, I, K		Verschlussschraube	closure screw	vis de feméture
25	0460257	1			Schraube	screw	vis
26	0671390	1	H, I		Drehgelenk	swivel	raccord tournant
27	0672747	1	J, K		Drehgelenk	swivel	raccord tournant
28	0218413	1			Achse	axle	axe
29	0219819	1			Griff	handle	poignée
30	0460230	2	A – C, L		U-Scheibe	washer	rondelle
31	0460222	2	A – C, L		Schraube	Screw	vis
32	0630872	1	A – C, L		Sicherungsbügel	trigger guard	suréte de gachette
33	0412325	1			Ansatzschraube	shoulder screw	boulon `embase
34	0460346	1			Federscheibe	spring washer	rondelle
35	0414581	1			Sicherungshebel	safety lever	verouillage
36	0499129	1			Achse	axle	axe
37	0213896	1			Abzugshebel	trigger lever	gachette
38	0499137	1			Rolle	pressure roll	rouleau

Werkzeuge / tools / outils

Number	Qty.	V[1]/D[2]/R[3]	Artikelbezeichnung	Part Description	Désignation des articles
0411035	1		Innensechskantschlüssel	allen-key	clé à six-pannes
0411094	1		Kombischlüssel	wrench	clé

ohne Abbildung - not illustrated - sans illustration

Number	Qty.	Version	V[1]/D[2]/R[3]	Artikelbezeichnung	Part Description	Désignation des articles
0062111		A - C	R	Dichtungssatz	seal kit	jeu de joints
0064084		A - C		Reparatursatz	repair kit	jeu de réparation
0646107		D, E, H, J	R	Dichtungssatz	seal kit	jeu de joints
0646108		D, E, H, J		Reparatursatz	repair kit	jeu de réparation
0661099		F, G, I, K	R	Dichtungssatz	seal kit	jeu de joints
0661100		F, G, I, K		Reparatursatz	repair kit	jeu de réparation

[1]V = Verschleißteile • Wear parts • Pièces d´usure usuelles
[2]D = Teile des Dichtungssatzes • Parts of seal kit • Pièces de kit de joints
[3]R = Teile des Reparatursatzes • Parts of repair kit • Pièces de kit de reparation

Airless Spritzpistole
Airless Spray Gun
Pistolet sans air
WIWA 500 -F-

Serie • Serie • Série: **000**
Datum • Date • Date: **07.01.2025**

Your project deserves it.

Version	Number	Connection	11/16 -16 UNS	7/8-14 UNF	Swivel	Valve needle
A	0012092	1/4“ NPSM	x			3mm
B	0662602	1/4“ NPSM	x			3mm
C	0643411	1/4“ NPSM		x		3mm
D	0647352	1/2“ NPSM		x	x	3mm
E	0644977	1/2“ NPSM	x		x	3mm
F	0669799	1/4“ NPSM		x	x	5mm
G	0658752	1/2“ NPSM		x	x	5mm
H	0672553	G 1/2“		x	x	3mm
I	0672554	G1/2“		x	x	5mm
J	0672749	3/8“ NPSM		x	x	3mm
K	0672748	3/8“ NPSM		x	x	5mm
L	0673501	1/4“ NPSM		x	x	3mm

Sicherungsmittel / Thread sealant / produit d´etanchéite

Symbol / Symbol / Symbole	Beschreibung / Description / Description	Artikel / Bestell-Nr. Article / Order-No. L´article / Référenz
r	schwach / light / leger	222 / 0000016
b	mittel / medium / leger	243 / 0000015
schw	mittel, Kunststoff-Stahl / medium, plastic-steel / medium, platique-acier (20ml)	480 / 0000107
g	hochfest / high-streng / hautesistance (50ml) hochfest für Cr/Ni-Teile / for Cr/Ni steel parts / pour partes fabriqué de Cr/Ni (50ml)	601 / 0000014 2701 / 0000303
p	Rohrdichtungspaste / pipe sealant / pâte d´étanchéité pour tuyaux(50ml)	225 / 0000017
a	Aktivator / activator / activateur (500ml) Aktivator für Kunststoffteile / activator for plastic parts / activateur pour pièces de plastique (10ml)	734 / 0000018 770 / 0000108
t	Gewindeband / threaded tape / ruban de filetage	/0000099
k	2K - Kleber / 2K - adhesive / 2K - adhésif	/0000414

Betriebsmittel / Machinery materials / Equipement de production

Symbol / Symbol / Symbole	Beschreibung / Description / Description	Artikel / Bestell-Nr. Article / Order-No. L´article / Référenz
F	Fett, säurefrei / acid-free /sans acide	0000025
T	Trennmittel / release agent / agent séperateur bei Verarbeitung von Isozyanate / for application with isozyanate / pour l´application de l´isozyanate	0163333 0640651
M	Montagepaste (für R- und RS- Ausführung) / asembly paste (for verssion R or RS) / pâte d´assemblage (de version R et RS)	0000233
MS	Montagespray (für R- und RS- Ausführung) / asembly spray (for verssion R or RS) / aérosol d´assemblage (de version R et RS)	0000118
MT	Montagepaste (für hohe Temperaturen) asembly paste (for high temperatures) d´assemblage (pour hautes températures)	0000057

Airless Pistole
Airless gun
Pistolet sans air
WIWA 500 -F-

Bestell-Nr. • Order-No. • Référence: **0654218**
Serie • Serie • Série: **001**
Datum • Date • Date: **03.03.2022**

Your project deserves it.

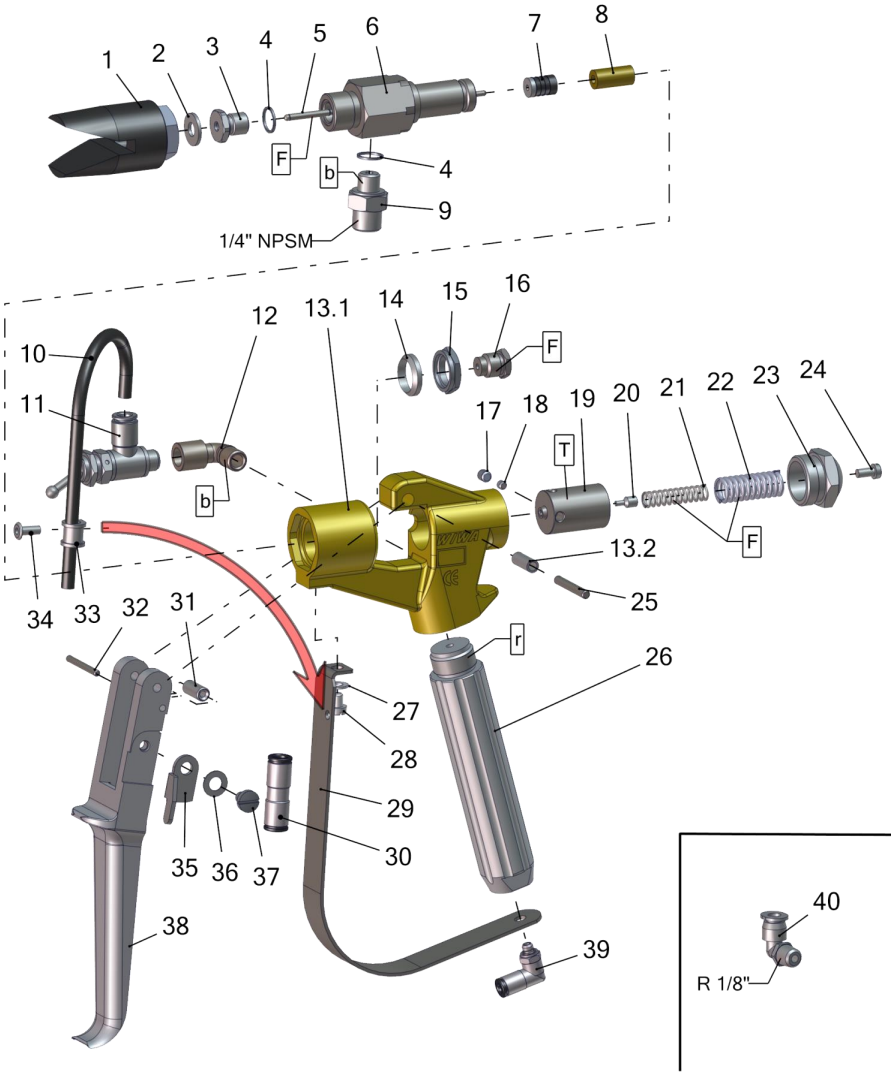

Pos.-Nr. in Klammern () sind keine Bestandteile dieser Baugruppe / items marked with () are not part of assembly shown / Les pièces entre paranthèses ne font pas partie du sous-groupe

Diese Zeichnung darf nicht kopiert, vervielfältigt oder dritten Personen zugänglich gemacht werden. Widerrechtliche Benutzung hat strafrechtliche Folgen. / This drawing should not be, in whole or in part, copied, distributed or used by or passed on as information to others for competition purposes or for whatever purposes without authorization. Unauthorized use is subject to prosecution.

Airless Pistole
Airless gun
Pistolet sans air
WIWA 500 -F-

Bestell-Nr. • Order-No. • Référence: **0654218**
Serie • Serie • Série: **001**
Datum • Date • Date: **03.03.2022**

Your project deserves it.

Pos.	Number	Qty.	Lenght	V¹/D²/R³	Artikelbezeichnung	Part Description	Désignation des articles
1	0638632	1			Düsenschutz	tip guard	protection de buse
2	0218111	1		V, D, R	Dichtung	gasket	joint
3	0160989	1		V, R	Ventilsitz	valve seat	siège de soupape
4	0217824	2		V, D, R	Dichtung	gasket	joint
5	0413437	1		V, R	Ventilnadel	valve needle	pointeau
6	0218812	1			Einsatz	insert	insertion
7	0160997	1		V, D, R	Packung kpl.	packing set cpl.	joints cpl.
8	0220302	1			Distanzhülse	spacer sleeve	douille
9	0218820	1			Doppelnippel	male adaptor	raccord double male
10	0665931	1	0,15m	V	Druckluftschlauch	compressed air hose	flexible d´air comprimé
11	0654196	1		V	Pneumatikventil	pneumatic valve	soupape pneumatique
12	0655844	1			Winkel	elbow	coude
13.1	0654219	1			Pistolenkörper	gun body	corps de pistolet
13.2	0213918	1			Buchse	bush	douille
14	0218081	1		V, D, R	Dichtung	gasket	joint
15	0213810	1			Mutter	nut	écrou
16	0213802	1			Stopfbuchsenschraube	gland nut	bouchon
17	0460702	1			Gewindestift	threaded pin	vis sans tête
18	0213853	1			Druckstopfen	pressure plug	bouchon de pression
19	0213845	1			Führungshülse	guid sleeve	douille de guidage
20	0213942	1			Gewindestift	threaded pin	vis sans tête
21	0412066	1		V	Druckfeder	spring	ressort
22	0411876	1		V	Druckfeder	spring	ressort
23	0212628	1			Verschlußschraube	screw plug	vis de fermeture
24	0460257	1			Schraube	screw	vis
25	0218413	1			Achse	axle	axe
26	0654220	1			Griff	handle	poignée
27	0460230	1			Scheibe	washer	rondelle
28	0460222	1			Schraube	screw	vis
29	0654222	1			Sicherheitsbügel	trigger guard	screté de gachette
30	0665930	1			Steckverbindung	push in connector	connecteur
31	0499137	1			Rolle	roller	poulie
32	0499129	1			Achse	axle	axe
33	0648815	1			Rohrschelle	pipe clip	bride pour tube
34	0663445	1			Blindniete	blind rivet	rivet aveugle
35	0414581	1			Sicherungshebel	safety lever	verouillage
36	0460346	1			Federscheibe	spring washer	rondelle élastique
37	0412325	1			Schraube	screw	vis
38	0213896	1			Abzughebel	trigger	gâchette
39	0665944	1			L-Steckverschraubung	L-plug-in connector	L-vissage à air comprimé
40	0634730	1			L-Steckverschraubung	L-plug-in connector	L-vissage à air comprimé

Montagewerkzeug - mounting tool - outil de montage

Number	Qty.	V¹/D²/R³	Artikelbezeichnung	Part Description	Désignation des articles
0411035	1		Innensechskantschlüssel	allen-key	clé à six pans
0411094	1		Kombischlüssel	wrench	clé

Airless Pistole
Airless gun
Pistolet sans air
WIWA 500 -F-

Bestell-Nr. • Order-No. • Référence: **0654218**
Serie • Serie • Série: **001**
Datum • Date • Date: **03.03.2022**

Your project deserves it.

ohne Abbildung - not illustrated - sans illustration

Number	Qty.	V[1]/D[2]/R[3]	Artikelbezeichnung	Part Description	Désignation des articles
0064084	1		Reparatursatz	repair kit	jeu de réparation
0062111	1	R	Dichtungssatz	seal kit	jeu de joints

[1]V = Verschleißteile • Wear parts • Pièces d´usure usuelles
[2]D = Teile des Dichtungssatzes • Parts of seal kit • Pièces de kit de joints
[3]R = Teile des Reparatursatzes • Parts of repair kit • Pièces de kit de reparation

Sicherungsmittel / Thread sealant / produit d´etanchéite

Symbol / Symbol / Symbole	Beschreibung / Description / Description	Artikel / Bestell-Nr. Article / Order-No. L´article / Référenz
r	schwach / light / leger	222 / 0000016
b	mittel / medium / leger	243 / 0000015
schw	mittel, Kunststoff-Stahl / medium, plastic-steel / medium, platique-acier (20ml)	480 / 0000107
g	hochfest / high-streng / hautesistance (50ml) hochfest für Cr/Ni-Teile / for Cr/Ni steel parts / pour partes fabriqué de Cr/Ni (50ml)	601 / 0000014 2701 / 0000303
p	Rohrdichtungspaste / pipe sealant / pâte d´étanchéité pour tuyaux(50ml)	225 / 0000017
a	Aktivator / activator / activateur (500ml) Aktivator für Kunststoffteile / activator for plastic parts / activateur pour pièces de plastique (10ml)	734 / 0000018 770 / 0000108
t	Gewindeband / threaded tape / ruban de filetage	/0000099
k	2K - Kleber / 2K - adhesive / 2K - adhésif	/0000414

Betriebsmittel / Machinery materials / Equipement de production

Symbol / Symbol / Symbole	Beschreibung / Description / Description	Artikel / Bestell-Nr. Article / Order-No. L´article / Référenz
F	Fett, säurefrei / acid-free /sans acide	0000025
T	Trennmittel / release agent / agent séperateur bei Verarbeitung von Isozyanate / for application with isozyanate / pour l´application de l´isozyanate	0163333 0640651
M	Montagepaste (für R- und RS- Ausführung) / asembly paste (for verssion R or RS) / pâte d´assemblage (de version R et RS)	0000233
MS	Montagespray (für R- und RS- Ausführung) / asembly spray (for verssion R or RS) / aérosol d´assemblage (de version R et RS)	0000118

Airless Spritzpistole
Airless Spray Gun
Pistolet sans air
WIWA 500 -F-

Bestell-Nr. • Order-No. • Référence: **0657415**
Serie • Serie • Série: **000**
Datum • Date • Date: **03.03.2022**

Your project deserves it.

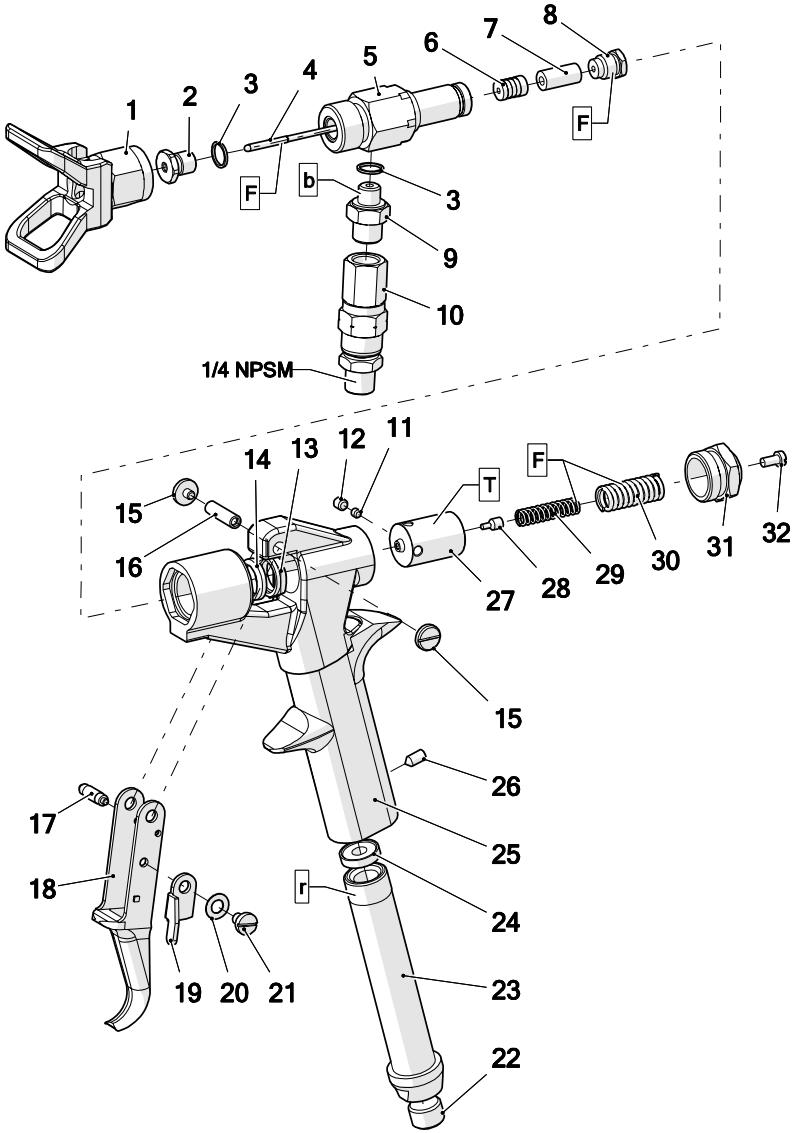

Pos.-Nr. in Klammern () sind keine Bestandteile dieser Baugruppe / items marked with () are not part of assembly shown / Les pièces entre paranthèses ne font pas partie du sous-groupe

Diese Zeichnung darf nicht kopiert, vervielfältigt oder dritten Personen zugänglich gemacht werden. Widerrechtliche Benutzung hat strafrechtliche Folgen. / This drawing should not be, in whole or in part, copied, distributed or used by or passed on as information to others for competition purposes or for whatever purposes without authorization. Unauthorized use is subject to prosecution.

Airless Spritzpistole
Airless Spray Gun
Pistolet sans air
WIWA 500 -F-

Bestell-Nr. • Order-No. • Référence: **0657415**
Serie • Serie • Série: **000**
Datum • Date • Date: **03.03.2022**

Your project deserves it.

Pos.	Number	Qty.	V[1]/D[2]/R[3]	Artikelbezeichnung	Part Description	Désignation des articles
1	0649328	1		Wendeschalter	reversible guard	inverseur de marche
2	0160989	1	V, R	Ventilsitz	valve seat	siège de soupape
3	0217824	2	D, R	Dichtung	gasket	joint
4	0413437	1	V, R	Ventilnadel	valve needle	pointeau
5	0643410	1		Einsatz	insert	insertion
6	0160997	1	V, D, R	Packung kpl.	packing cpl.	joint cpl.
7	0220302	1		Distanzhülse	spacer sleeve	douille
8	0213802	1		Stopfbuchsenschraube	gland nut	bouchon
9	0218820	1		Doppelnippel	male adaptor	raccord double male
10	0061042	1		Drehgelenk	swivel	pivot
11	0213853	1		Druckstopfen	pressure plug	bouchon de pression
12	0460702	1		Gewindestift	threaded pin	vis sans tête
13	0213810	1		Mutter	nut	écrou
14	0218081	1	D, R	Dichtung	gasket	joint
15	0460354	2		Schraube	screw	vis
16	0216208	1		Zwischenstück	intermediate piece	pièce intermédaire
17	0489034	1		Rolle	roller	poulie
18	0489042	1		Abzughebel	trigger	gâchette
19	0414581	1		Sicherungshebel	safety lever	verouillage
20	0460346	1		Federscheibe	spring washer	disque de ressort
21	0412325	1		Schraube	screw	vis
22	0221465	1		Gewindestopfen	threaded plug	bouchon fileté
23	0632558	1		Hülse	sleeve	douille
24	0218251	1	V	Dichtung	gasket	joint
25	0410934	1		Griff	handle	manette
26	0460885	1		Gewindestift	threaded pin	vis sans tête
27	0213845	1		Führungshülse	guid sleeve	douille de guidage
28	0213942	1		Gewindestift	threaded pin	vis sans tête
29	0412066	1	V	Druckfeder	spring	ressort
30	0411876	1	V	Druckfeder	spring	ressort
31	0212628	1		Verschlußschraube	screw plug	vis de fermeture
32	0460257	1		Schraube	screw	vis

ohne Abbildung - not illustrated - sans illustration

Number	Qty.	V[1]/D[2]/R[3]	Artikelbezeichnung	Part Description	Désignation des articles
0064084	1		Reparatursatz	repair kit	jeu de réparation
0062111	1	R	Dichtungssatz	seal kit	jeu de joints

[1]V = Verschleißteile • Wear parts • Pièces d´usure usuelles
[2]D = Teile des Dichtungssatzes • Parts of seal kit • Pièces de kit de joints
[3]R = Teile des Reparatursatzes • Parts of repair kit • Pièces de kit de reparation

Airless Spritzpistole
Airless Spray Gun
Pistolet sans air
WIWA 500 -F-

Bestell-Nr. • Order-No. • Référence: **0657415**
Serie • Serie • Série: **000**
Datum • Date • Date: **03.03.2022**

Your project deserves it.

Sicherungsmittel / Thread sealant / produit d´etanchéite

Symbol / Symbol / Symbole	Beschreibung / Description / Description	Artikel / Bestell-Nr. Article / Order-No. L´article / Référenz
r	schwach / light / leger	222 / 0000016
b	mittel / medium / leger	243 / 0000015
schw	mittel, Kunststoff-Stahl / medium, plastic-steel / medium, platique-acier (20ml)	480 / 0000107
g	hochfest / high-streng / hautesistance (50ml) hochfest für Cr/Ni-Teile / for Cr/Ni steel parts / pour partes fabriqué de Cr/Ni (50ml)	601 / 0000014 2701 / 0000303
p	Rohrdichtungspaste / pipe sealant / pâte d´étanchéité pour tuyaux(50ml)	225 / 0000017
a	Aktivator / activator / activateur (500ml) Aktivator für Kunststoffteile / activator for plastic parts / activateur pour pièces de plastique (10ml)	734 / 0000018 770 / 0000108
t	Gewindeband / threaded tape / ruban de filetage	/0000099
k	2K - Kleber / 2K - adhesive / 2K - adhésif	/0000414

Betriebsmittel / Machinery materials / Equipement de production

Symbol / Symbol / Symbole	Beschreibung / Description / Description	Artikel / Bestell-Nr. Article / Order-No. L´article / Référenz
F	Fett, säurefrei / acid-free /sans acide	0000025
T	Trennmittel / release agent / agent séperateur bei Verarbeitung von Isozyanate / for application with isozyanate / pour l´application de l´isozyanate	0163333 0640651
M	Montagepaste (für R- und RS- Ausführung) / asembly paste (for verssion R or RS) / pâte d´assemblage (de version R et RS)	0000233
MS	Montagespray (für R- und RS- Ausführung) / asembly spray (for verssion R or RS) / aérosol d´assemblage (de version R et RS)	0000118

Your project deserves it.

Siedziba główna i produkcja

WIWA Wilhelm Wagner GmbH & Co. KG
Gewerbestraße 1–3
35633 Lahnau
Niemcy
Tel.: +49 (0)6441 609-0
Faks: +49 (0)6441 609-2450
E-mail: info@wiwa.de
Strona internetowa: www.wiwa.de

WIWA USA spółka zależna

WIWA LLC – USA, Kanada, Lateinamerika
107 N. Main St.
P.O. Box 398, Alger, OH 45812
USA
Tel.: +1-419-757-0141
Faks: +1-419-549-5173
E-mail: sales@wiwa.com
Strona internetowa: www.wiwausa.com

QR-Code

www.wiwa.de